FURRION ARCTIC™

8 & 10 Cu. Ft. 12V Built-In Refrigerator
Réfrigérateur intégré de 12 V de 8 et 10 pieds cubes
Refrigerador integrado de 12 V de 8 y 10 pies cúbicos

Instruction Manual
Manuel d'instructions
Manual de instrucciones

Model/ Modèle/ Modelo:
FCR10DCDTA-*
FCR8DCDTA-*

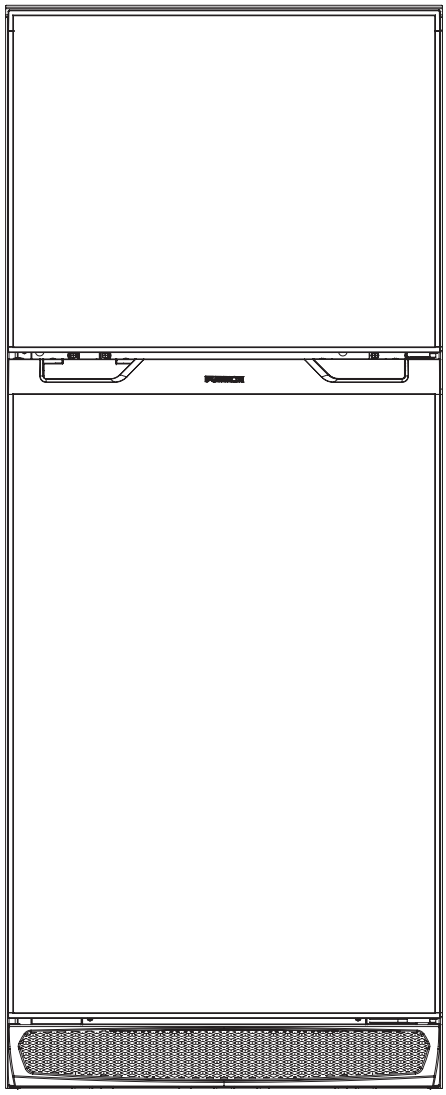

* Product picture is for reference only.
* L'image du produit est donnée uniquement à titre indicatif.
* La imagen del producto es solo una referencia.

Thank you for purchasing this Furrion® product. Before operating your new appliance, please read these instructions carefully. This instruction manual contains information for safe use, installation and maintenance of the appliance.

Please keep this instruction manual in a safe place for future reference. This will ensure safe use and reduce the risk of injury. Be sure to pass on this manual to new owners of this appliance.

The manufacturer does not accept responsibility for any damages due to disregarding these instructions.

English

Table of Contents

Table of Contents **2**
Explanation of Symbols **2**
Important Safety Instructions **3**
General Safety Warnings 3
Proper Disposal of the Refrigerator 3
Parts and Features **4**
Installation **5**
What's in the Box 5
Site Preparation 5
Installing the Refrigerator 7
Reversing the Door Swing (Optional) 8
Operation **10**
Temperature Control 10
Off Grid Usage 11
Extreme Temperature Usage 11
Adjusting the Shelf (Optional) 11
Storage Lock 12
Transportation 12
Energy Saving Tips 12
Extended Storage 12
Cleaning and Maintenance **13**
Cleaning Refrigerator Interior 13
Cleaning your Door Panels 13
Battery Maintenance 13
Replacing the Interior LED 13
Replacing the Charcoal Filter 13
Door Panels 14
Circuit Diagram **15**
Specifications **16**
Troubleshooting **17**

Explanation of Symbols

This manual has safety information and instructions to help you eliminate or reduce the risk of accidents and injuries. Always respect all safety warnings identified with these symbols. A signal word will identify safety messages and property damage messages, and will indicate the degree or level of hazard seriousness.

⚠ DANGER

Indicates an imminently hazardous situation which, if not avoided, will result in death or serious injury.

⚠ WARNING

Indicates a potentially hazardous situation which, if not avoided, could result in death or serious injury.

⚠ CAUTION

Indicates a potentially hazardous situation which, if not avoided, may result in minor or moderate personal injury, or property damage.

Important Safety Instructions

General Safety Warnings

⚠ CAUTION

Improper installation, adjustment, alteration, service or maintenance can cause personal injury or property damage. For assistance or additional information, contact Furrion customer service.

- Do not allow anything to touch the refrigerator cooling system.
- Make sure the electrical installation follows all applicable code.
- Do not bypass or change the refrigerator's electrical components or features.
- Do not spray liquids near electrical outlets, connections, or the refrigerator components. Most liquids are conductive, which can cause electric shock, short circuit or fire.
- The refrigerator cooling system is under pressure. Do not try to repair or to recharge a defective cooling system
- The shelves have been fixed according to safety regulation. The shelves must always be retained during operation and transportation. Contact Furrion customer service if the fixing mechanism is ever compromised.

⚠ WARNING

- The rear of the refrigerator has sharp edges and corners. To prevent cuts or abrasions when working on the refrigerator, use caution and wear personal protection such as cut resistant gloves, and arm protection.
- Do not store or use gasoline or any flammable vapors and liquids in the vicinity of this refrigerator.
- This appliance is not intended for use by persons (including children) with reduced physical, sensory or mental capabilities, or lack of experience and knowledge, unless they have been given supervision or instruction concerning use of the appliance by a person responsible for their safety.
- Children should be supervised to ensure that they do not play with the appliance.
- To avoid an electrical shock hazard, relevant actions should be performed by qualified and certified professionals. Power should always be disconnected.

Proper Disposal of the Refrigerator

⚠ DANGER

Risk of child entrapment. To avoid the possibility of child entrapment, please take the following precautions before you dispose of your refrigerator.

- Remove all doors.
- Leave shelves in place so children may not easily climb inside.
- Never allow children to play with, operate, or crawl inside the refrigerator.



Child entrapment and suffocation are not problems of the past. Junked or abandoned refrigerators are still dangerous even if they will sit for “just a few days.” If you are getting rid of your old refrigerator, please follow the instructions below to help prevent accidents.

Before you throw away your old refrigerator or freezer:

- Take off the doors.
- Leave the shelves in place so that children may not easily climb inside.

Refrigerants

All refrigeration products contain refrigerants, which under federal law must be removed prior to product disposal. If you are getting rid of an old refrigeration product, check with the company handling the disposal about what to do.

Save these instructions for future reference!

Parts and Features

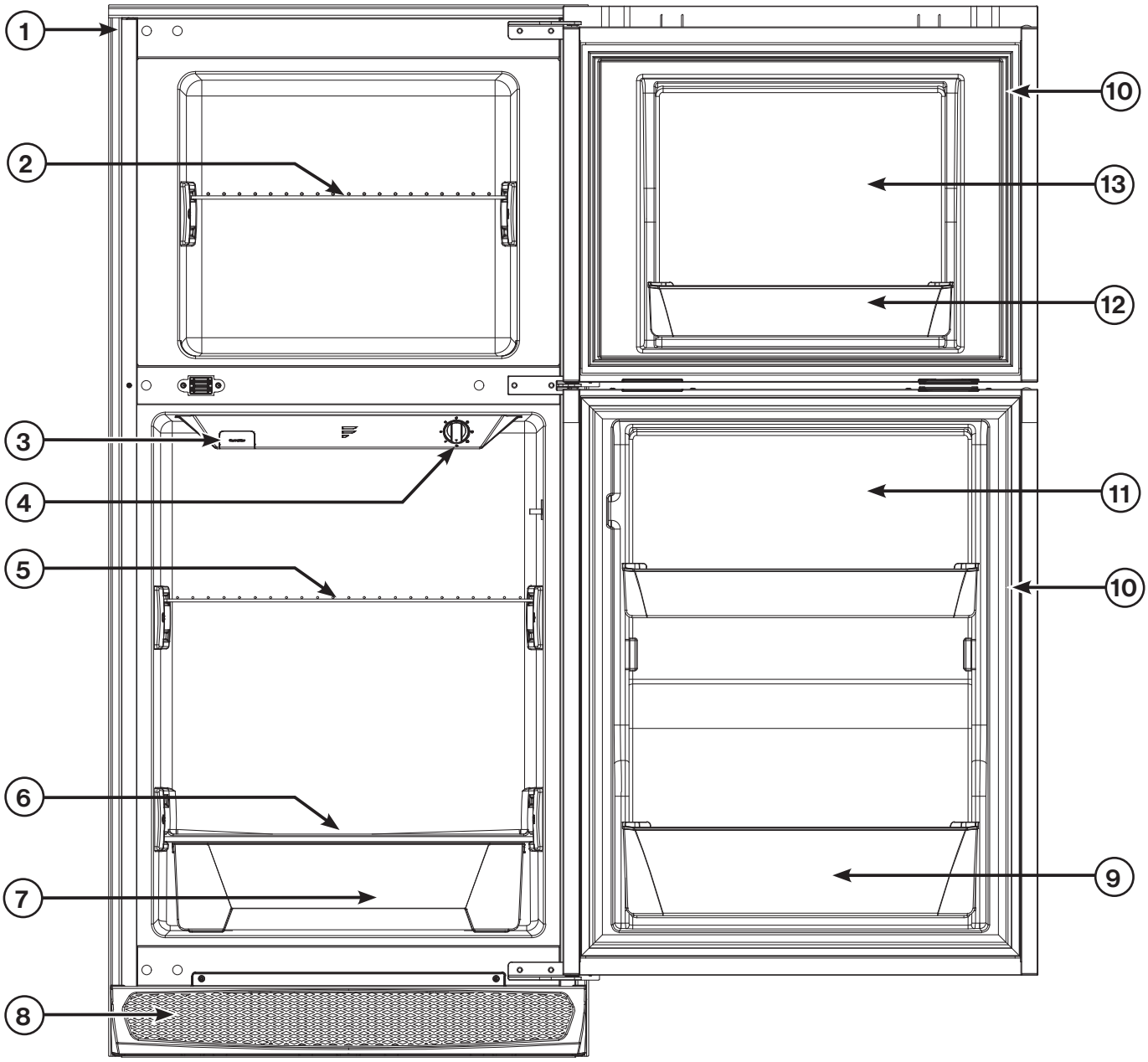

Item	Part Name
1	Trim Kit
2	Freezer Wire Shelf
3	Charcoal Filter
4	Temperature Control
5	Refrigerator Wire Shelf
6	Refrigerator Glass Shelf
7	Drawer

Item	Part Name
8	Air Vent
9	½ Gallon Door Bin
10	Gasket
11	Refrigerator Door
12	Common Door Bin
13	Freezer Door

Installation

All Furrion product referenced in this manual is to be installed in accordance with local and national codes, including the latest editions of the following standards:

USA:
– NFPA 1192
– NFPA 70

Canada:
– C22.1
– CSA Z240

What's in the Box

1. Set the unit upright.
   NOTE: The refrigerator may have been laid on its back for transportation and delivery. This is acceptable, but must be stood up-right vertically for at least 4 hours before running the compressor to settle the compressor oil.
2. Unpack the unit, discard the packaging material appropriately.
3. Confirm everything is in the box. If anything is damaged or missing, contact your dealer.
   - Refrigerator x 1
   - Instruction Manual x 1
   - Warranty Leaflet x 1
   - Refrigerator Door Lock Cover x 1
   - Storage Lock x 1

Site Preparation

Removing the Existing Refrigerator (if applicable)

⚠ WARNING

FIRE OR EXPLOSION

Gas leaks may occur in your system and result in a dangerous situation. Always perform a leak test for possible leaks according to the manufacturer's instructions after removing any appliance.

- NEVER leak test when smoking. Never use a flame.
- Do not use any appliance until connection has been leak tested and does not leak.

- Remove the existing refrigerator (if applicable):
  – Unplug the 120V AC power cord from the receptacle at the rear of the refrigerator enclosure.
  – Disconnect the 12V DC leads from the refrigerator and cap the lead ends.
  – Turn off the LP gas supply to the refrigerator.
  – Disconnect the LP gas line from the refrigerator. Cap the line and verify there are no LP gas leaks.
  – Remove the screws anchoring the refrigerator to the enclosure.
  – Slide the refrigerator out from the enclosure and remove it from the RV.

Select Location

- Your new refrigerator must stand on a flat surface which should support a weight of 330Lbs (150kg). Surface must be level relative to the coach floor plane.
  NOTE: A slope that is comfortable to live with, and from normal transportation is acceptable.
- If the appliance is to be placed onto the carpet, support it with a wooden board. Do not place the appliance directly on the carpet, as the heat from the compressor may cause the carpet to fade.
- For best and most efficient operation, the refrigerator should operate within 50°F ~ 126°F (10°C ~ 52°C). If installing near large heat sources, such as furnaces, fireplaces, furnaces, etc. Ensure a thermal barrier, such as wood paneling isolates the refrigerator space as not to hinder performance of the appliance.

Refrigerator Cabinet/Enclosure Preparation

- The built-in refrigerator is designed for 0" clearance to the sides, top. There is an intentional ¼" clearance between the back of the unit and cabinet to allow the service wire to enter the cabinet space. Frame the cabinet to the dimensions indicated below:

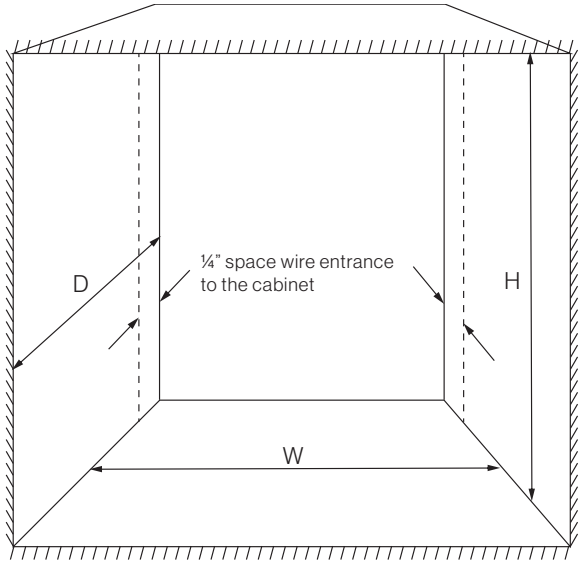

Model	W	H	D
FCR8DCDTA-*	23½"±⅛"	52⅞"±⅛"	24"±⅛"
FCR10DCDTA-*	23½"±⅛"	59⅞"±⅛"	24"±⅛"

- Squareness of the cabinet/enclosure needs to be within the "W" & "H" dimensions described in two places on either end. The diagonal measurement should be within ⅜" from each other.
- The base support of the cabinet/enclosure must be prepared with a 0 degree slope. If the existing cabinet/enclosure has a base with a slope, shimming is required to level and support the refrigerator.
  NOTE: Cabinet/enclosures of absorption style fridges may be built with a 3 degree slope towards the rear. The

English

slope is to allow moisture drainage towards the sidewall vent.

- The cooling system is a forced air closed loop design, with inlet and exhaust on the bottom front of the unit. The enclosure does not need to be ventilated for any purpose. There is also no need for additional insulation on sides and top of the enclosure. The enclosure can be treated as a normal cabinet enclosure of the living space.
- Face surfaces of the cabinet enclosure made from solid MDF should contain a softwood backing as a skeleton for mounting support, and to reduce splitting.
  NOTE: A softwood core with MDF laminate, or a soft/hardwood face will be sufficient without a skeleton backing.

Electrical Preparation

⚠ WARNING

- Proper grounding is required for your safety, to prevent electrical shock or fire. The refrigerator is provided with the proper grounding for internal electric faults from the factory. This grounding must not be removed or altered.
- Ensure that the converter or DC power supply is grounded properly per manufacturers instruction. Per RVIA the power supply is required to be isolated and grounded with the Coach Chassis.

⚠ CAUTION

This refrigerator will accept voltage levels up to 17V DC only. Anything other than this, including any AC power will cause product damage and void the warranty.

- The refrigerator requires a power source that can adequately provide 10.5 - 17V DC to function properly. Furrion Recommends Power Center (FCVSWC42A or FCVSWC54A) and Lithium Battery (FB12I10C) to match with.
- The refrigerator should be dedicated to a single branch circuit, and must be fused for 15A minimum.
  NOTE: An internal 15A fuse is provided with the product. This is only intended to protect the internal wiring of the unit. It will not protect the power source and wiring to the product and is not to be used as a substitute. The internal fuse will however allow for a larger rated branch circuit.
  NOTE: Sharing power with other devices on the same branch circuit may cause transient surges and voltage drops. These interferences may damage or limit functionally of all devices on the branch circuit.
  NOTE: When replacing an absorption refrigerator, the power supplied is usually shared with other powered features in the coach, such as overhead lights. A separate dedicated branch circuit will be preferred to eliminate flickering during compressor operation.
- The maximum input of the appliance is rated for 11A. All wiring must follow **RVIA** and **NEC** standards based on the input rating.
- Apply the following wiring guidelines to achieve maximum performance out of the battery reserve.

Dedicated from the Distribution Box/Panel

Table A	
Wire Length to Refrigerator	**Wire Gauge**
Maximum 5ft	14AWG
Maximum 10ft	12AWG
Maximum 15ft	10AWG
Exceeds 15ft and/or main wire feed exceeds 25ft of 6AWG	See "Direct Connection from Battery"

**Optional - A pigtail harness of matching gauge can be added to the refrigerator, however the length must be included in the total.*
*** Main wire feed required to be 6AWG minimum @ 25ft maximum.*

Wire Length - Reference Tabel A

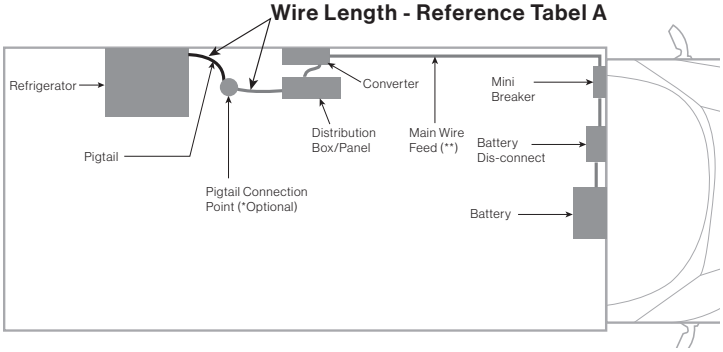

Direct Connection from Battery

Table B	
Wire Length to Refrigerator	**Wire Gauge**
Maximum 20ft	10AWG
Maximum 35ft	8AWG (*)
Maximum 55ft	6AWG (*)

** The refrigerator will accept maximum 10AWG wire. To connect a larger gauge wire, utilize a 10AWG pigtail, maximum 5ft.*
***Optional - The ground/negative terminal can be connected to the chassis with the same gauge wire, instead of returning to the battery.*

Wire Length - Reference Tabel B

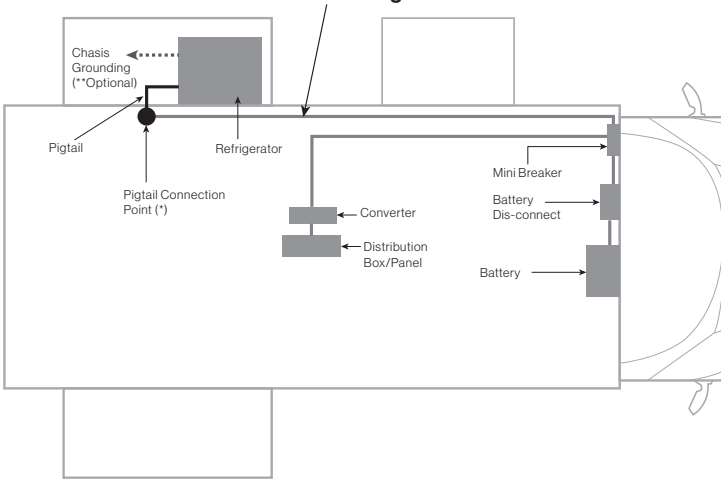

- If additional grounding is desired for external faults to the refrigerator chassis, an external grounding wire can be prepared and attached directly to the terminal block. The terminal block is rated for Maximum 300V at 25A.
- Enter service wire into the cabinet space. It is acceptable to enter through the cabinet floor, sidewall or ceiling. Ensure that the wire is within the ¼" space provided to the back of the unit and cabinet.
  NOTE: For replacement of an existing refrigerator, the

wire may need to be re-routed into the cabinet if the entryway point is not within the ¼" spacing.

- If no sidewall access panel/vent is available to reach the rear wire connection of the appliance, plan for the appropriate wire length to reach outside of the cabinet so the wire connection can be made before installing.
  NOTE: Furrion recommends dropping the 12V feed wire from the upper rear of the cabinet down to the terminal block. Temporarily affix the wires to the upper half of the appliance with tape so that excess wire will droop without risk of rubbing with the appliance chassis and floor during installation.

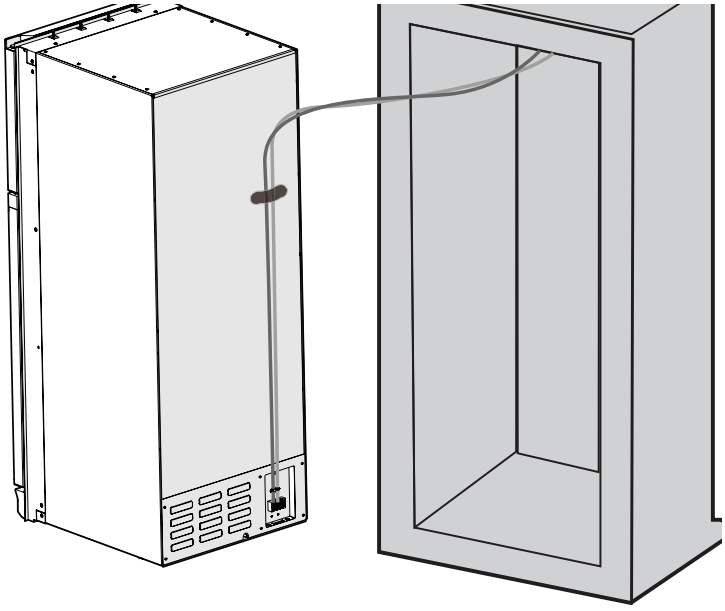

Drainage Preparation

The cavity condensate drainage is captured in a drain pan integrated with the unit. No external drainage needs to be prepared at this point.

Installing the Refrigerator

Electrical Connection

1. Remove the strain relief and connector cover using a Phillips screwdriver. (Fig. 1)

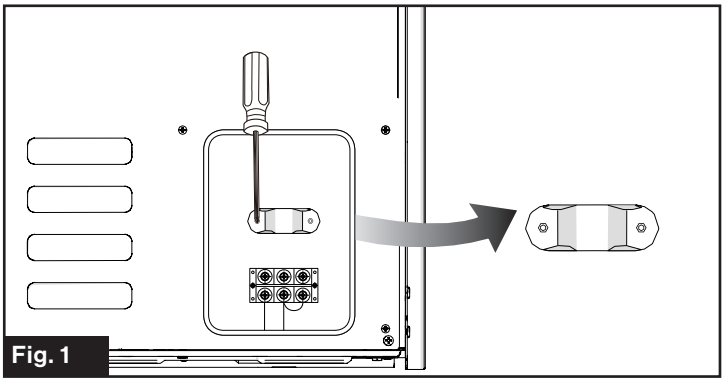

Fig. 1

2. Connect the cables to the correct terminals as shown in Fig. 2. Connect the terminal "**+**" to the 12V DC positive pole connect the terminal "**-**" to the 12V DC negative pole.
3. Connect additional chassis grounding to the Terminal block labeled "**GND**" if desired.

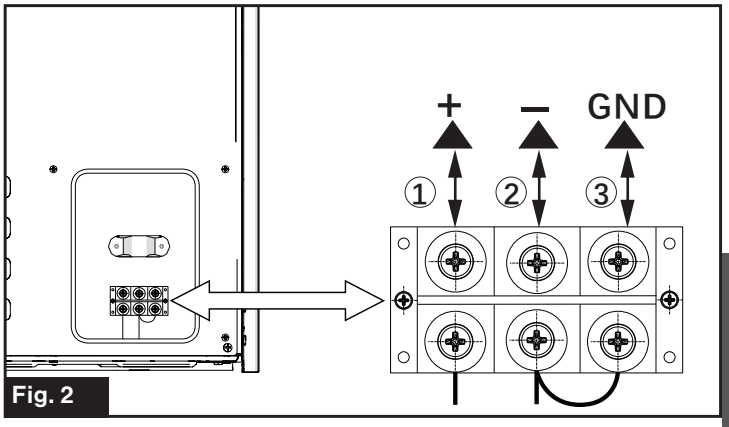

Fig. 2

4. Fix the cable with the strain relief and replace the connector cover. (Fig. 3)

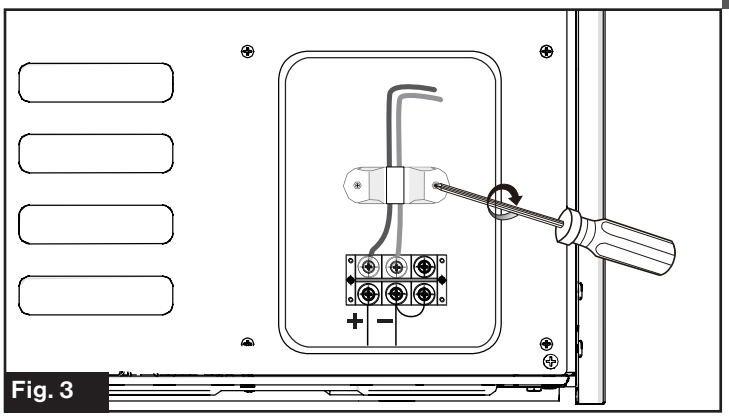

Fig. 3

Installation without Sidewall Access

1. Slide the unit into the enclosure. Care should be taken to avoid rubbing the chassis and wire together during installation. (Fig. 4)
   NOTE: Elevating the wire and use of wire sheathing/wire loom will help protect the wire.

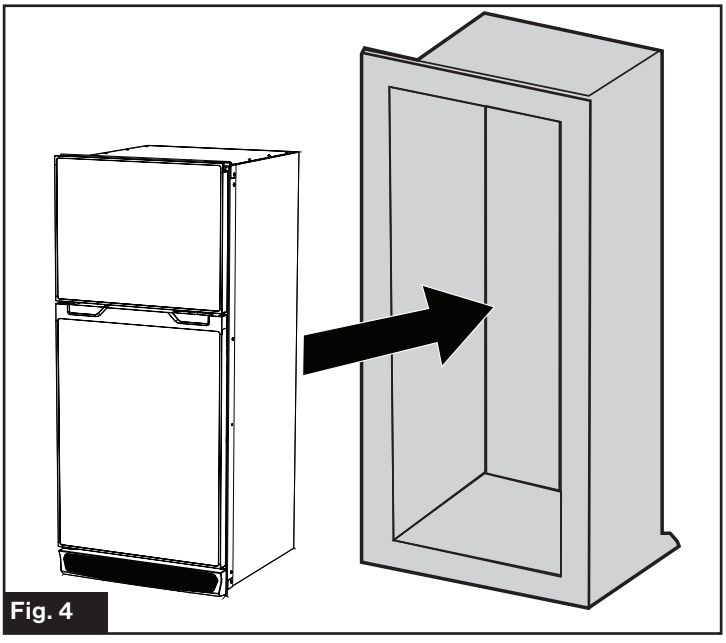

Fig. 4

English

2. Unscrew the air vent fixing screws and remove the air vent. (Fig. 5)

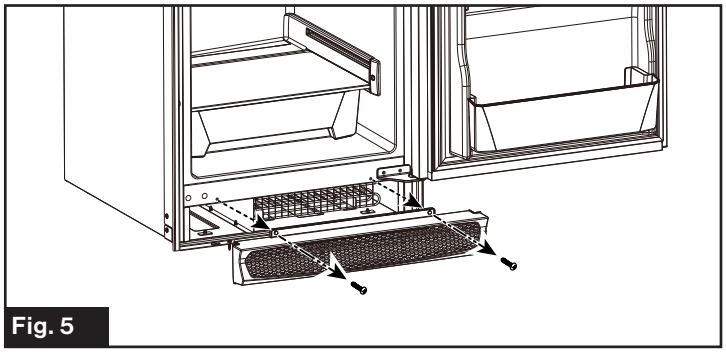

Fig. 5

3. Center the fridge in the opening to ensure the trim covers all front gaps in the cabinet.
4. Affix the refrigerator into the enclosure on both the top and bottom. (Fig. 6 and Fig. 7)
   NOTE: Use the appropriate wood style screw to bite into the softwood portion of the cabinet framing.
   NOTE: Do not mount the top or bottom first, and push the free end of the refrigerator cavity to square up in the enclosure. Doing so will mis-align door the latches. If the cabinet is out of square, shim appropriately.

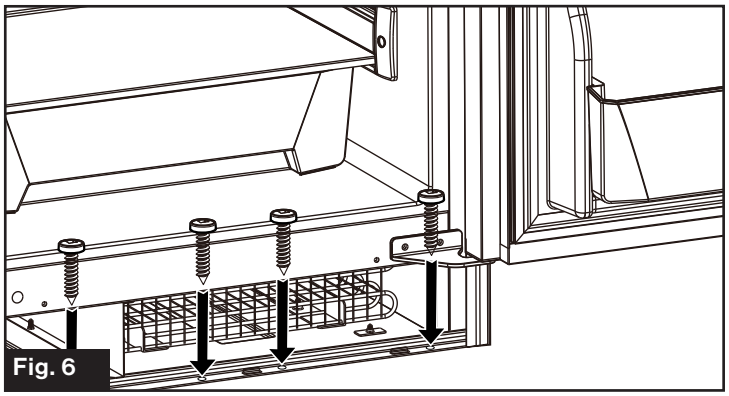

Fig. 6

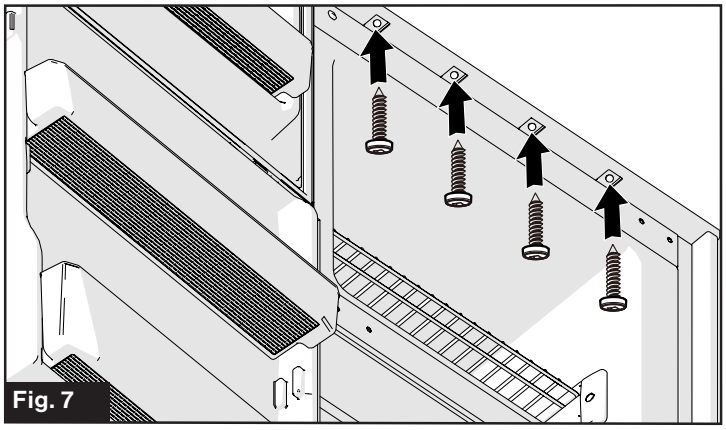

Fig. 7

5. Reinstall the air vent and tighten the screws. (Fig. 8)

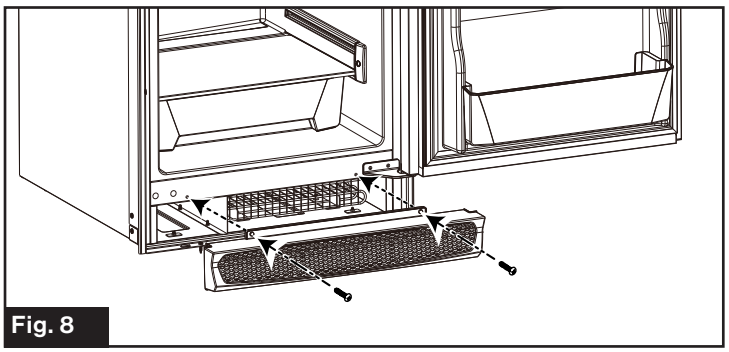

Fig. 8

Installation with Sidewall Access

NOTE: Follow the below steps where a sidewall vent or access panel is available, such as when replacing an existing gas absorption refrigerator.

1. Place refrigerator in the enclosure, described in Fig. 4 from the "**Installation without Sidewall Access**" section. Disregard any electrical connections at this step.
2. Remove the existing sidewall vent or open the sidewall access panel, for access to the rear of the appliance.
3. Confirm location of the wire and that no interference with the refrigerator chassis frame will cause an abrasion or pinch on the wire. Relocate the wire if necessary, it should be within the ¼" space between the back of the unit and cabinet. Refer to "**Electrical Preparation**" of this manual for further detail.
4. Inspect fit of the refrigerator to the cabinet. Push tight into position.
   NOTE: Sealing foam may be interfering in the rear and will require removal of contact locations with a knife.
5. Affix the refrigerator to the cabinet following steps 2 - 5 in section "**Installation without Sidewall Access**".
6. If applicable, cap and seal the gas line with a ⅜" flange fitting plug. Turn the gas on and check for any gas leaks using a non corrosive liquid leak detection solution.
7. Make the electrical connection as described in "**Electrical Connection**" section.
8. If necessary re-seal any openings that were revealed from cutting away the foam in step 3 that may prevent moisture leakage/propagation.
   NOTE: Foaming/sealing gaps along the perimeter of the refrigerator sides and bottom is not necessary.

Reversing the Door Swing (Optional)

Your refrigerator is ordered as either a left or right open swing from the factory, you may change the door swing direction as required.

1. Disassamble the freezer door by removing the Hinge A fixing screws. (Fig. 9) Remove the Hole Plastic Cover Plugs from the left side of the refrigerator and set aside for future use.

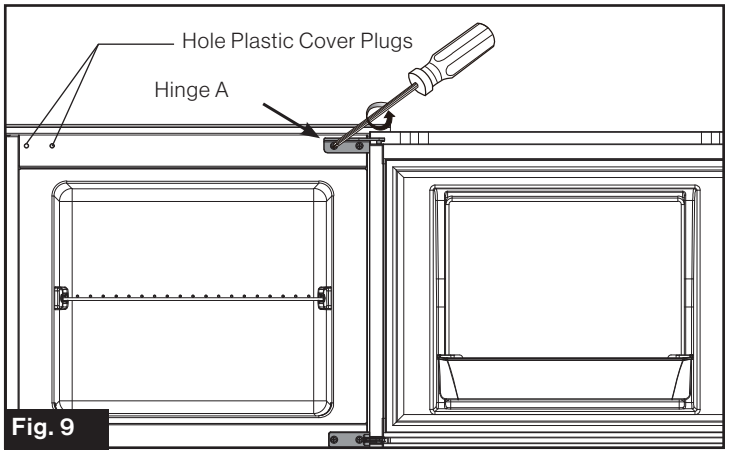

Fig. 9

2. Disassemble the Refrigerator Door by removing the Hinge B and Hinge C fixing screws. (Fig. 10)

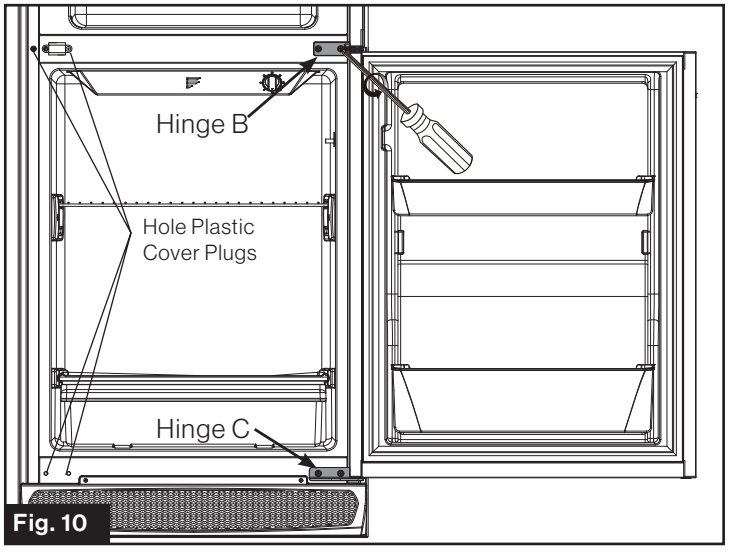

Fig. 10

3. Reverse the parts of Freezer Door Lock Cover, Metal Bracket, Plastic Bushing, Freezer Door Lock, Lock Fixing Block to the opposite side respectively. (Fig. 11)

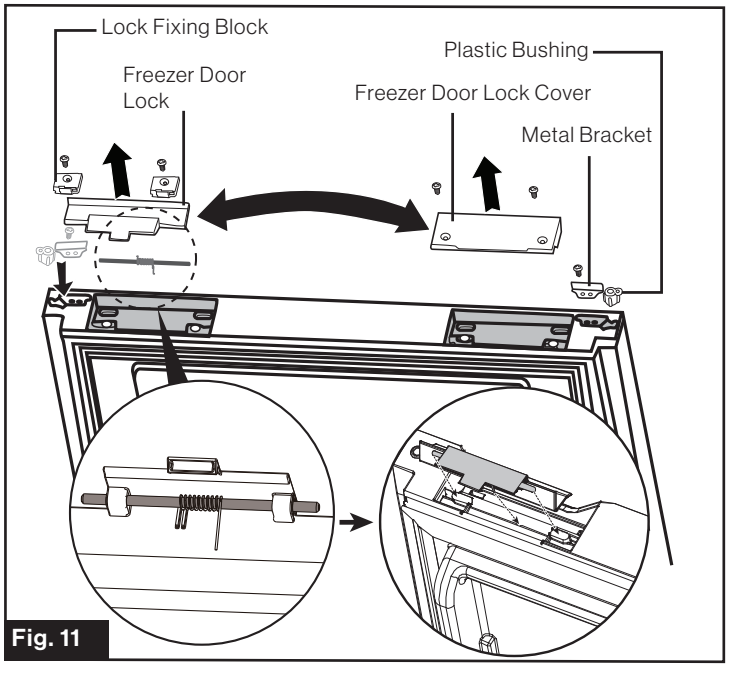

Fig. 11

4. Remove the Refrigerator Door Lock Cover (right) and save it for future use. Change Refrigerator Door Lock and Lock Fixing Blocks to the opposite side. Install the left side Refrigerator Door Lock Cover, provided as an accessory with the unit, where the door lock was. (Fig. 12)

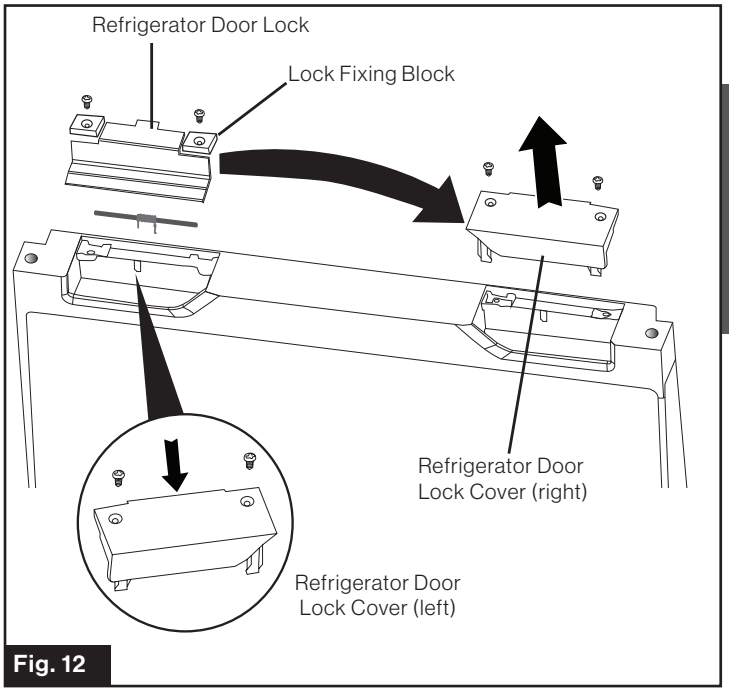

Fig. 12

5. Reverse the Metal Bracket and Plastic Bushing on the bottom of Refrigerator Door. (Fig. 13)

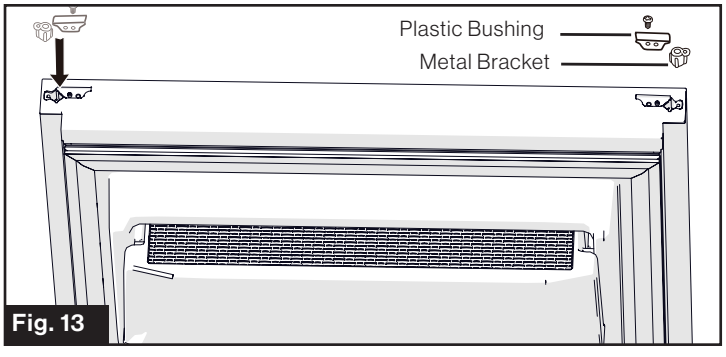

Fig. 13

6. Unscrew the Door Latch Bracket fixing screws and change it to the opposite side. (Fig. 14)

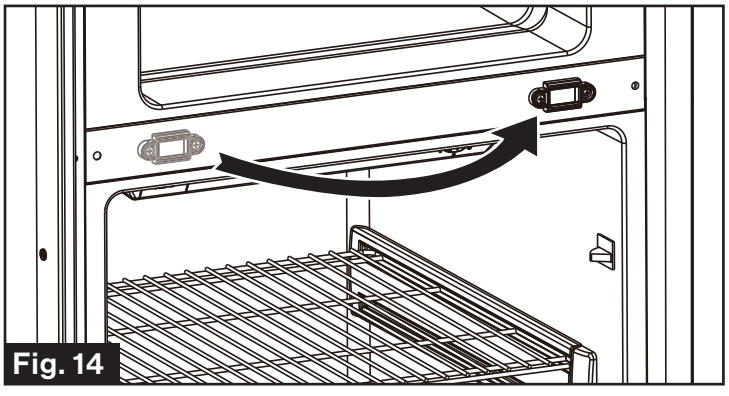
Fig. 14

English

7. Fix the Hinge A at the bottom left. Reinstall the Refrigerator Door and fix the Hinge B to the left side of the middle beam. (Fig. 15)

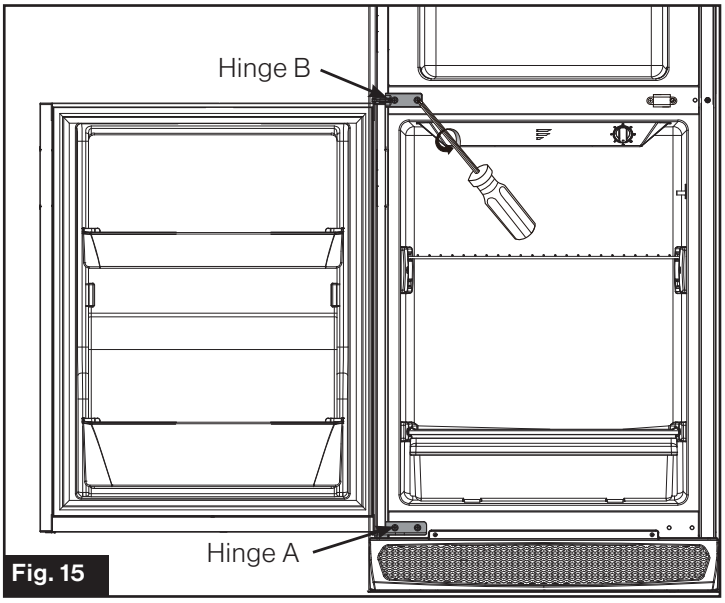

Fig. 15

8. Reinstall the Freezer Door and then fix the Hinge C at the top left. (Fig. 16)

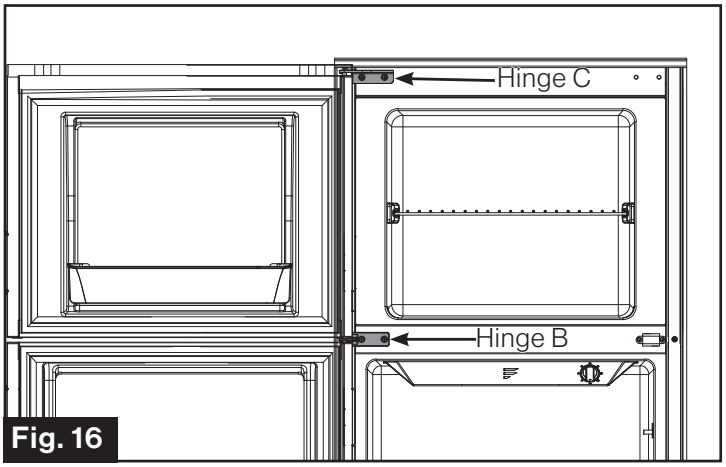

Fig. 16

Door swing change is complete, now check for proper alignment. Feel for any binding, or misalignment of the door, and make certain the latch is catching and releasing correctly. Slight adjustments can be made by loosening and adjusting the hinges if needed.

NOTE: The instructions above are for changing the door open direction from the left to the right. By reversing the above steps, you can change the door open direction from right to left.

Operation

The appliance has a low-voltage shut-off function, intended to protect your RV battery's from excessive drain.

NOTE: This function controls compressor operation only, a small electric current is still used for the LED cavity light and low-voltage monitoring system. Once voltage is increased, the system will automatically begin normal operation.

Temperature Control

⚠ CAUTION

Proper food storage temperatures is important to reduce the risk of foodborne illness bacteria.

The temperature control knob is located in the fresh food compartment of the refrigerator. It is designed to set the temperature from cold to coldest or turn the refrigeration system off.

The recommended operating temperatures for proper food storage is as follows:

Compartment	Temperature
Fridge	36°F~40°F (2°C~4°C)
Freezer	< 0°F (< -18°C)

Turn the thermostat to max when first starting the refrigerator and after putting large quantities of food in. After a few hours turn it down between mid and max position to reach the recommended operating temperature setting. This will ensure the cabinet is thoroughly chilled before food is placed into the refrigerator. Placing large amounts of food may require additional cooling time to bring the temperature down. Several conditions may require adjustment of the temperature dial, use the following chart as a guideline.

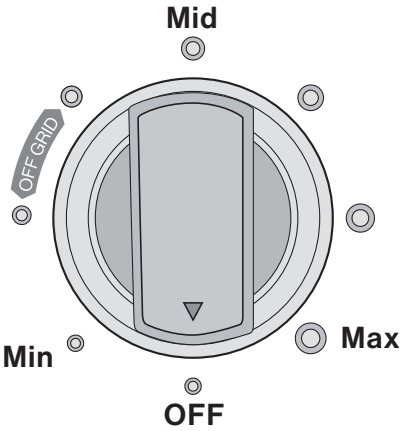

Thermostat Setting	Fridge Temperature	Freezer Temperature
Max	30°F(-1.1°C)	-11.2°F(-24°C)
Between Max and Mid	39.2°F(4°C)	1.4°F(-17°C)
Mid	43.7°F(6.5°C)	5°F(-15°C)
Between Mid and Min	45.5°F(7.5°C)	6.8°F(-14°C)
Min	46.4°F(8°C)	8.6°F(-13°C)

NOTE: The above chart is a guideline defined based on ideal ambient conditions of 77°F(25°C). Several factors can alter the performance, a refrigerator thermometer should be placed to achieve maximum performance.

NOTE: If power is lost during operation, the refrigerator will automatically resume operation after 3 to 5 minutes. The temperature knob does not need to be adjusted or cycled to restart the refrigerator.

Off Grid Usage

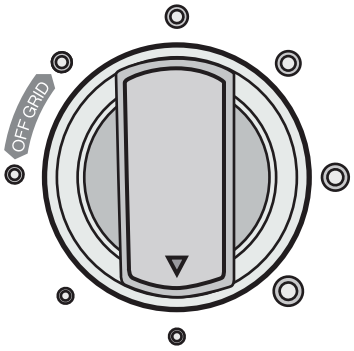

- Where grid power is not available, the “OFF GRID” setting can be used to maximize battery life.
- During travel, where a tow vehicle will provide constant battery charging, it is recommended to operate the refrigerator at a normal temperature setting dial (refer to “Temperature Control” section). Once you have arrived and are dependent on your battery reserve, rotate the knob to the “OFF GRID” setting of the dial.
- It is recommended to store meat and dairy products towards the back and middle shelf of your refrigerator. Utilize the other space of the refrigerator for beverages, condiments, and produce.

NOTE: Operation time of refrigerator in "OFF GRID" mode depends on, but not limited to, factors such as; ambient temperature, battery capacity, condition of battery, thermostat setting, food qty, and frequency of door openings. Reference the below chart to adjust operation time based on ambient temperature.

Ambient Temperature	Operation Time
68°F(20°C)	100%
77°F(25°C)	80%
90°F(32.2°C)	55%
110°F(43°C)	25%

Extreme Temperature Usage

The normal operating temperature for this appliance is 50°F (10°C) to 109.4°F (43°C).
The refrigerator can be used in ambient temperatures between 109.4°F (43°C) and 125.6°F (52°C), but expect reduced cooling performance. If the ambient temperature exceeds 125.6°F (52°C), allow the inside of the coach to cool down before turning on. If the ambient temperature is below 50°F (10°C), the dial control may need to be turned towards max to operate the refrigerator. The freezer can be operated with ambient temperatures below 32°F (0°C), but expect the refrigerator to be frozen. Furrion recommends increasing the ambient temperatures above 50°F (10°C) for best results.

Adjusting the Shelf (Optional)

⚠ WARNING

To avoid the possibility of child entrapment, do not remove any shelf from the refrigerator. Shelving is intended to deter children from play in the compartment area.

The refrigerator and freezer shelves are fixed in the compartments from the factory. Shelving adjustment is possible with the following Instruction:
NOTE: The instructions will walk through the freezer compartment shelving, but apply to all shelving.

To adjust the freezer compartment shelf position:

1. Open the compartment door. (Fig. 17)

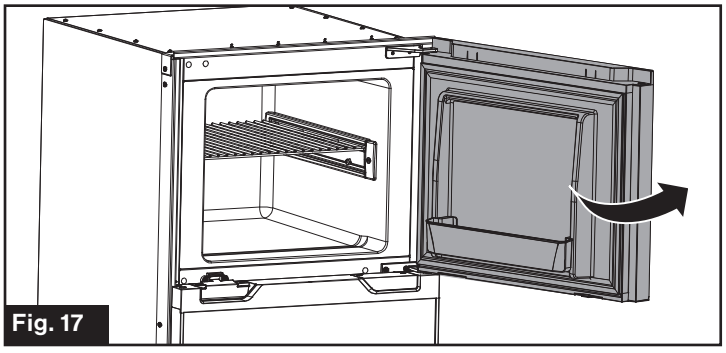
Fig. 17

2. Lever the shelf fixing screw cover using a sharp tool. (Fig. 18)

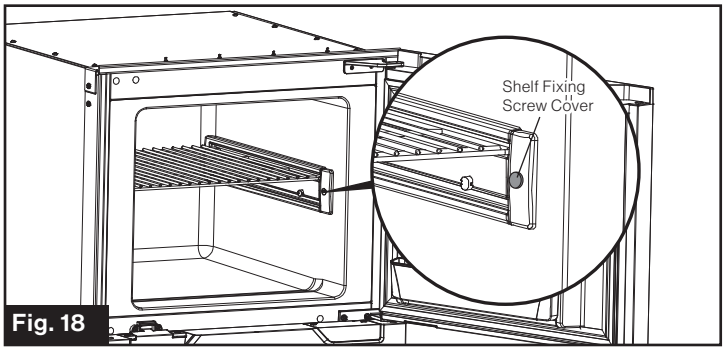

Fig. 18

3. Loosen the fixing screw using a Phillips screwdriver. (Fig. 19)

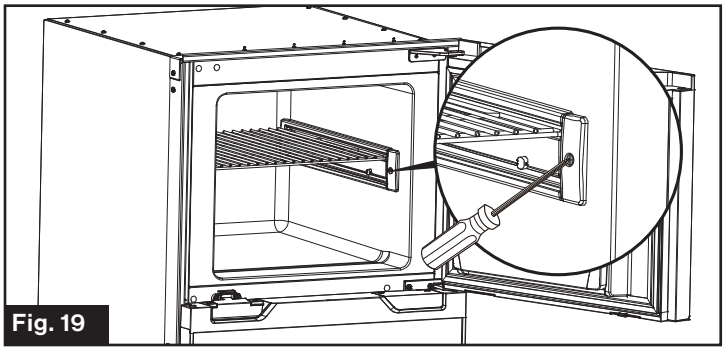
Fig. 19

English

4. Repeat steps 2 and 3 to loosen the shelf fixing screw on the other side. Pull to remove the shelf out from its original position. (Fig. 20)

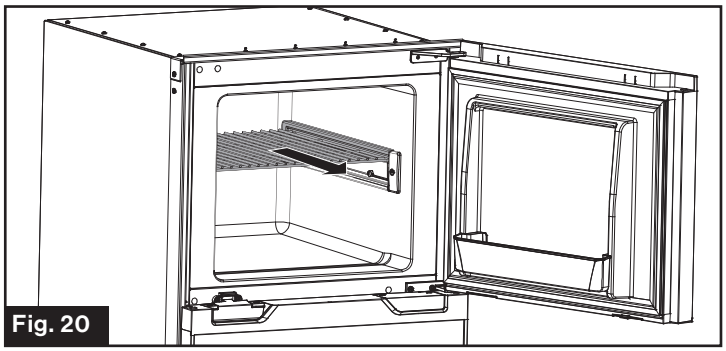
Fig. 20

5. Slide the shelf into an appropriate position and fix with screw. (Fig. 21)

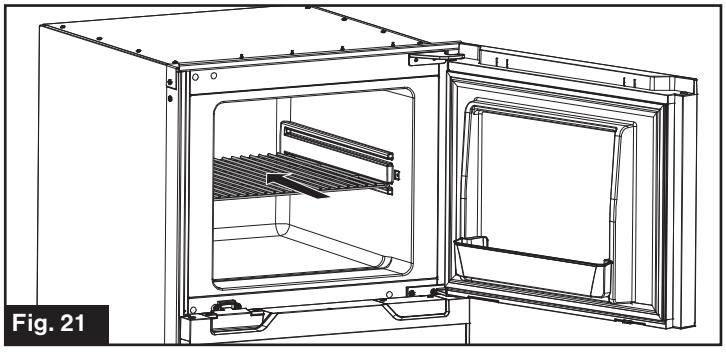
Fig. 21

Repeat the process for shelving in the refrigerator.

Storage Lock

Utilize the Storage Lock, provided in the accessories package with the unit, to prop the door open during extended storage. This will provide air flow throughout to reduce moisture and odors.

NOTE: It is not recommended to leave the Storage Lock in position during traveling, vibration may shake the latch loose.

1. Press the Storage Lock onto the lock bracket directly to install it.
2. Press both sides of the Storage Lock as per the arrows shown in Fig. 22 and pull to remove the Storage Lock.

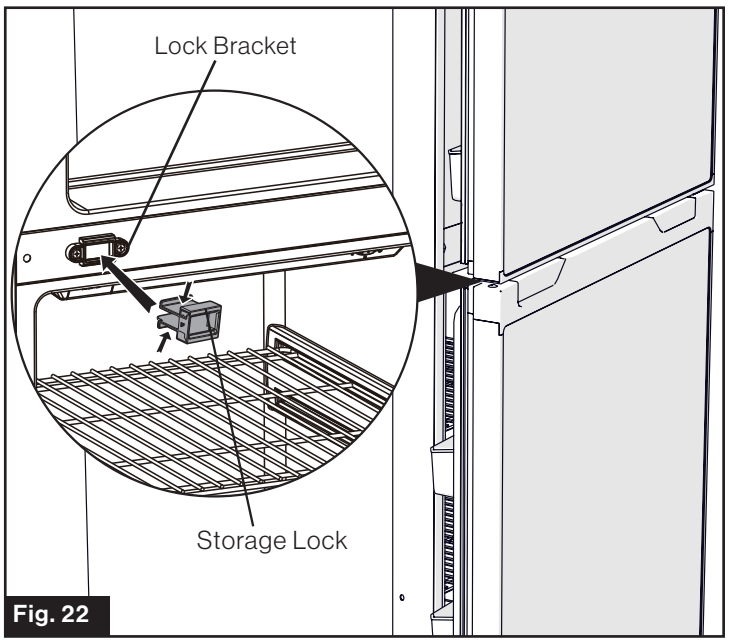

Fig. 22

3. Close the doors so that the door latch engages with the storage lock.

Transportation

Your refrigerator is designed to operate during normal transportation of your coach. Please refer to the following guidelines to assist during transportation.

- During long trips, leave your refrigerator off until 3 hours before your destination arrival. This will help reduce any moisture/ice accumulation and accidental battery discharging.
- Avoid traveling with food in the cavity. Wait until you have arrived to your destination and remove any remaining food before departing.
- Never transport with the Storage lock in place.
- Turn refrigerator to "OFF" if climbing/crawling any off-road grades. Compressor oil should resettle within 2 hours.

Energy Saving Tips

- When possible, place your coach or refrigeration in a position to avoid direct sun.
- Cool down the hot food to normal temperature before putting them into the refrigerator.
- Be sure to wrap foods properly, and wipe containers dry before placing them in the refrigerator. This could prevent frost buildup inside the refrigerator.
- Organize and label the food to reduce door openings and long time searches.

Extended Storage

Any time the unit is not to be in-use, it is considered "extended storage". Follow the below steps to properly prepare the unit for storage:

1. Remove all food and turn the dial to off.
2. Let any accumulated ice thaw, and dry out with a towel.
3. Disconnect power(either via main disconnect switch, and turning the converter off or fuse).
4. Remove charcoal filter to preserve charcoal activation, replace with a new filter every season or after three months of active use.
5. Install door Storage Lock.

See the "**Storage Lock**" section about how to install the Storage Lock.

Cleaning and Maintenance

Cleaning Refrigerator Interior

It is recommended to clean the interior as needed due to spills and other cleaning needs, or each time a new charcoal filter is replaced.

Cleaning your Door Panels

Keep the refrigerator outside clean. Wipe with a clean cloth lightly dampened with kitchen appliance wax or mild liquid dish detergent. Dry and polish with a clean, soft cloth.
Do not wipe the refrigerator with a soiled dish cloth or wet towel. These may leave a residue that can erode the paint.
Do not use scouring pads, powdered cleaners, bleach or cleaners containing bleach because these products can scratch and weaken the paint finish.

Battery Maintenance

Your refrigerator has an automatic shut-off switch, should the voltage drop below 9.6V at the terminal connection. This is to help prevent permanent damage to your batteries.
NOTE: Once voltage is re-established the refrigerator will begin working automatically per the setting of the dial.
When possible maintain the float voltage listed on your battery. Solar is a good way to maintain battery voltage if a local power source is not available. Contact Furrion for further questions or options on Solar.

Replacing the Interior LED

⚠ WARNING

Electric Shock Hazard

Remove power to the refrigerator by turning off the converter, disconnecting the battery main, or pulling the fuse. Failure to do so may result in electrical shock or personal injury.

Before removing the LED, turn the refrigerator temperature control to the OFF position. Replace the old LED with a new LED of the same wattage and size. Contact Furrion or Furrion authorized dealer to purchase a genuine Furrion replacement LED (C-FCR10DCDTA-S01).

1. Unscrew the three screws (Fig. 23)

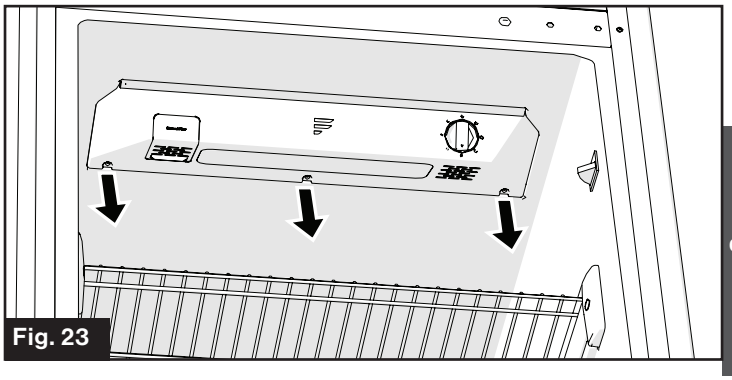

Fig. 23

2. Press the cover backwards toward the rear of the unit and open it. (Fig. 24)

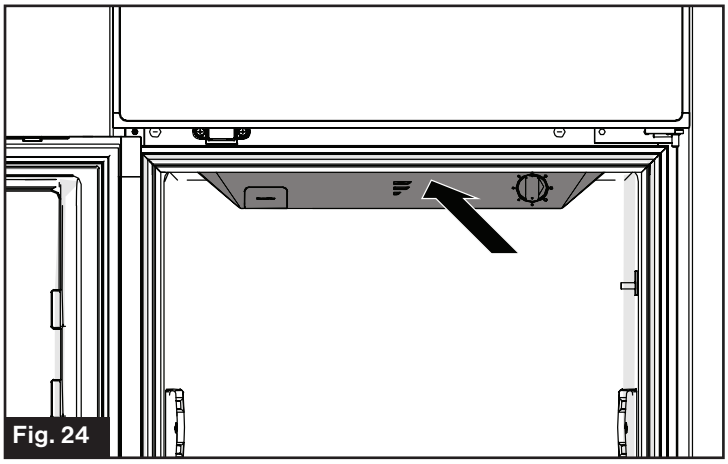

Fig. 24

3. Remove the clip and two screws to replace the old LED with a new LED. Fix the clip and tighten the screws. Then reinstall the cover. (Fig. 25)

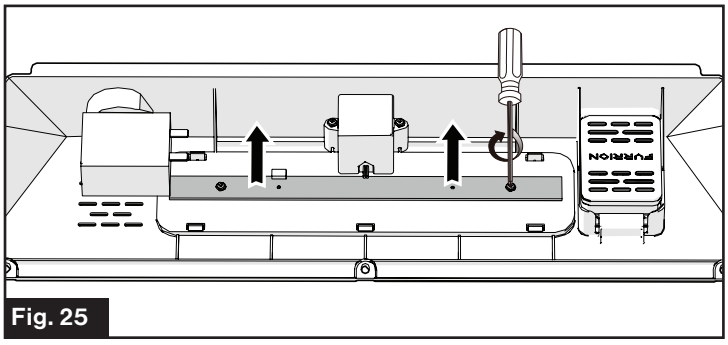

Fig. 25

Replacing the Charcoal Filter

It is recommended to replace the charcoal filter every three months of active use. Contact Furrion or Furrion authorized dealer to purchase the replacement charcoal filter (C-FCR10DCDTA-B01).

Replace the charcoal filter by pulling it out from the refrigerator as shown in Fig. 26 and replace with a new one.

English

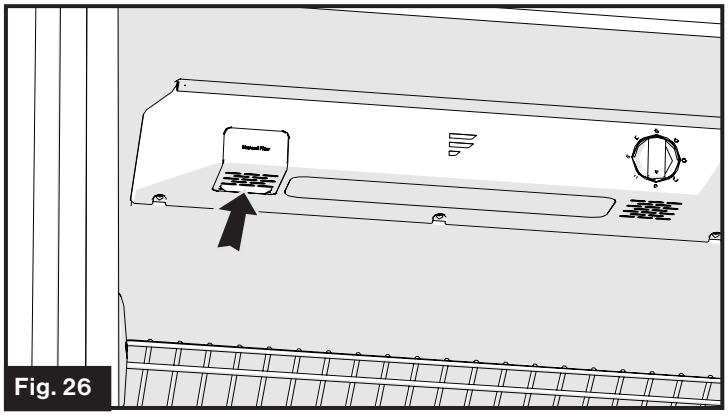

Fig. 26

Door Panels

Furrion offers high gloss black, matte black, stainless steel and black stainless steel colors of refrigerator door panel. Contact Furrion or Furrion authorized dealer to purchase the replacement door panel.

Replacement Door Panel		
Color	Model	
	8 cu. ft. 12V Built-in Refrigerator	10 cu. ft. 12V Built-in Refrigerator
Stainless Steel	C-FCR08DCDTA-A01	C-FCR10DCDTA-A01
Matte Black	C-FCR08DCDTA-A02	C-FCR10DCDTA-A02
High Gloss Black	C-FCR08DCDTA-A03	C-FCR10DCDTA-A03
Black Stainless Steel	C-FCR08DCDTA-A04	C-FCR10DCDTA-A04

Refrigerator Door Panel

When replacing the refrigerator door panel, the following dimensions should be met:

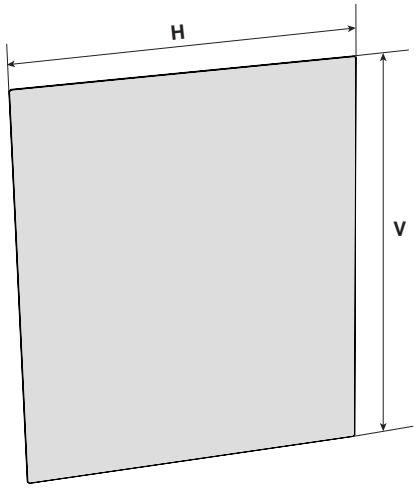

Model	H	V	T
8 cu. ft. 12V Built-in Refrigerator	27¾"±1⁄16"	23¾"±1⁄16"	3⁄16"
10 cu. ft. 12V Built-in Refrigerator	34¾"±1⁄16"	23¾"±1⁄16"	3⁄16"
NOTE: "T" indicating the thickness of the replacement door panel.			

1. Pull out the Side Cover. (Fig. 27)

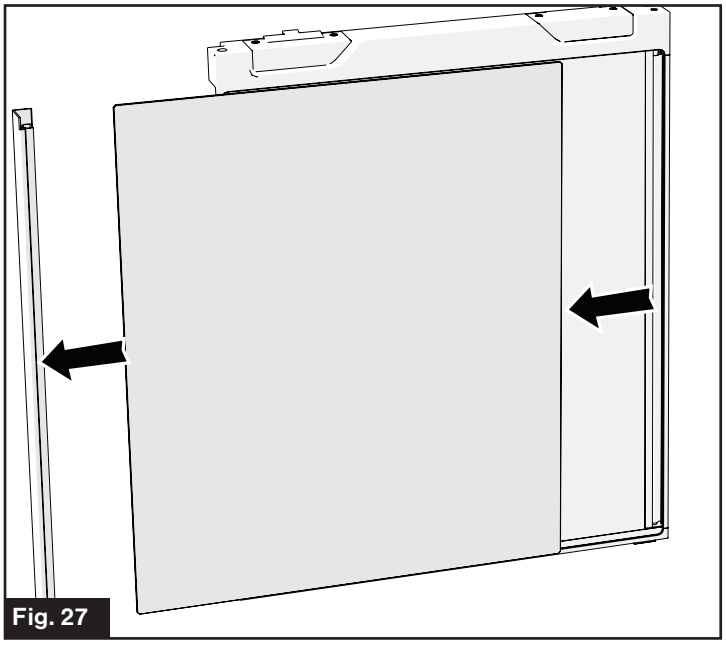

Fig. 27

2. Slide out the Refrigerator Door Panel and replace with a new one. (Fig. 28)

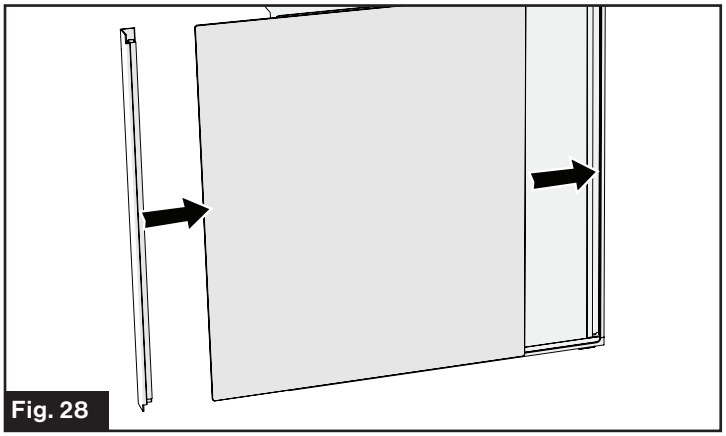

Fig. 28

Replacing Freezer Door Panel

When replacing the freezer door panel, the following dimensions should be met:

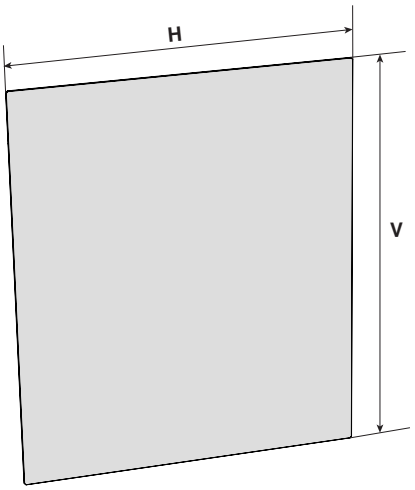

Model	H	V	T
8 cu. ft. 12V Built-in Refrigerator	18¾"±1⁄16"	23¾"±1⁄16"	3⁄16"
10 cu. ft. 12V Built-in Refrigerator	18¾"±1⁄16"	23¾"±1⁄16"	3⁄16"
NOTE: "T" indicating the thickness of the replacement door panel.			

1. Hold the right of the Top Cover and lift upward to remove. (Fig. 29)

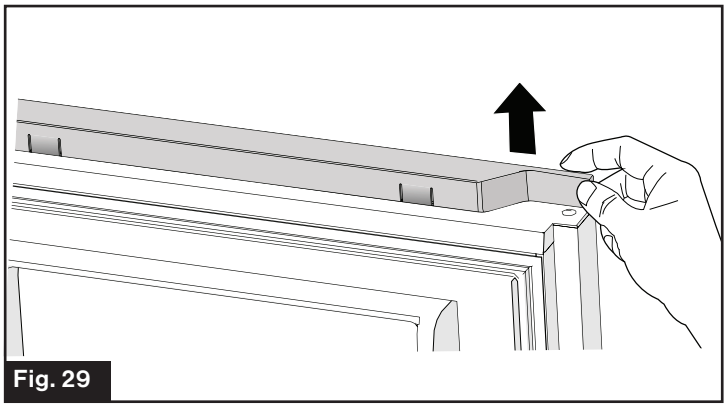

Fig. 29

2. Take off the Side Cover. Slide out the Freezer Door Panel and replace with a new one. Reinstall the Top Cover and Side Cover. (Fig. 30)

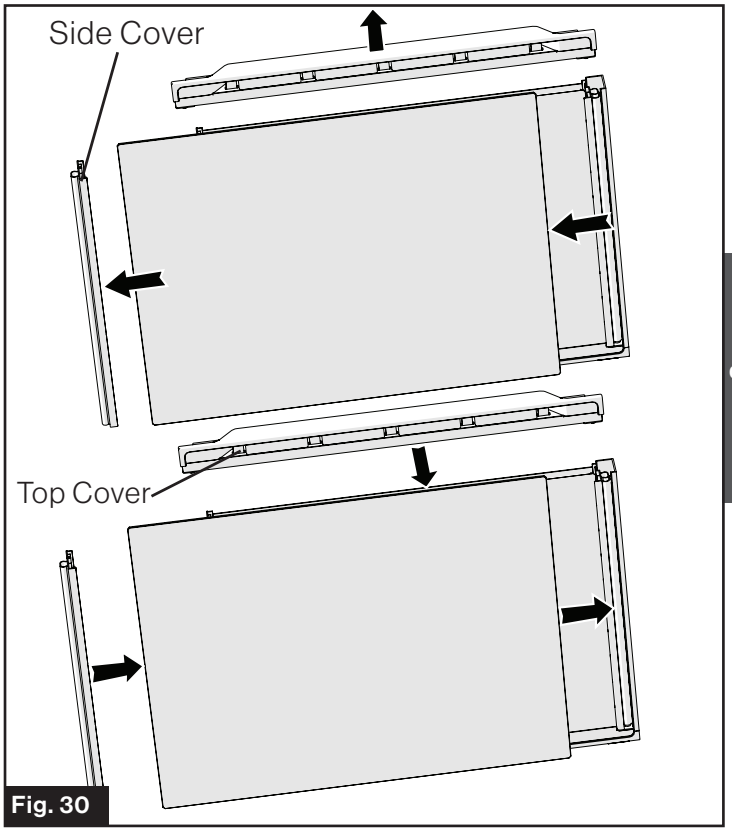

Fig. 30

Circuit Diagram

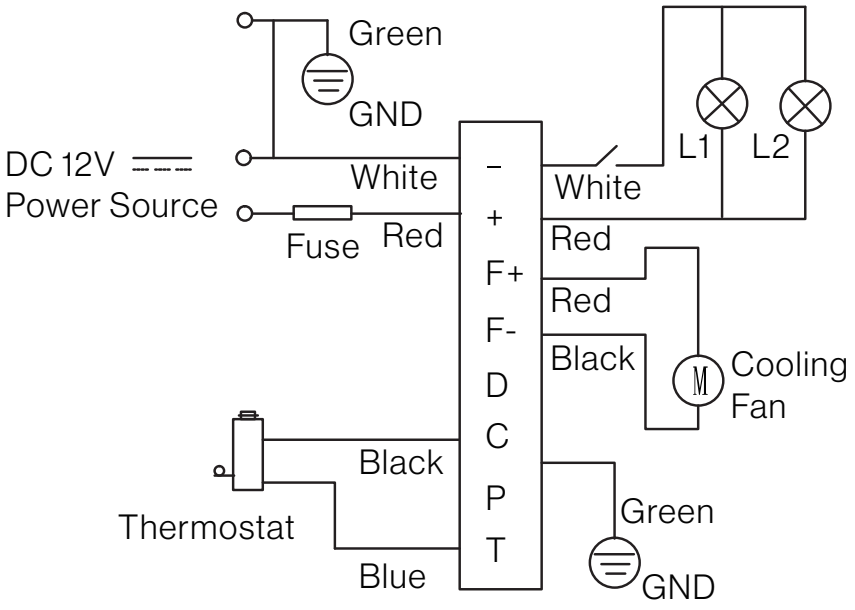

Specifications

English

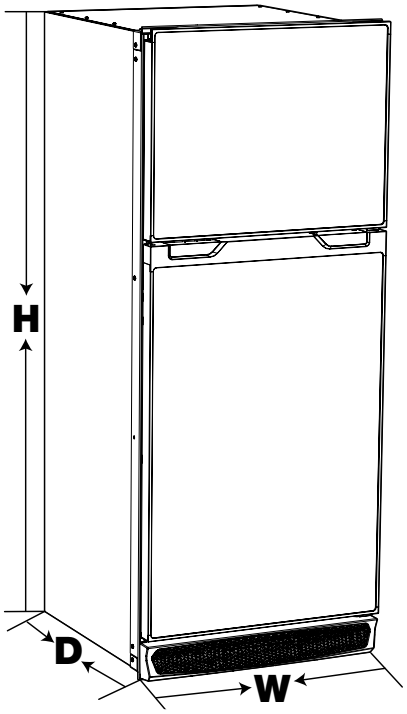

Specifications		
8 Cu. Ft. 12V Built-In Refrigerator		
Capacity (cu. ft.)	8 cu. ft.	
Product Dimensions (H*D*W)	53 3/16" x 25 3/4" x 24 1/4" (1350 x 654 x 616 mm)	
Recessed Dimensions (H*D*W)	52 11/16" x 23 3/4" x 23 5/16" (1338 x 604 x 592 mm)	
Net Weight	121Lbs (55 Kg)	
Rated Power Supply Voltage	DC 12V	
Rated Current	11A @ start-up & maximum cooling setting	
Temperature Range	Fresh Food Compartment	+35.6 ~ +46.4°F (2 ~ 8°C)
	Freezer Compartment	+21.2 ~ -0.4°F (-6 ~ -18°C)
10 Cu. Ft. 12V Built-In Refrigerator		
Capacity (cu. ft.)	10 cu. ft.	
Product Dimensions (H*D*W)	60 3/16" x 25 3/4" x 24 1/4" (1350 x 654 x 616 mm)	
Recessed Dimensions (H*D*W)	59 11/16" x 23 3/4" x 23 5/16" (1338 x 604 x 592 mm)	
Net Weight	134Lbs (61 Kg)	
Rated Power Supply Voltage	DC 12V	
Rated Current	11A @ start-up & maximum cooling setting	
Temperature Range	Fresh Food Compartment	+35.6 ~ +46.4°F (2 ~ 8°C)
	Freezer Compartment	+21.2 ~ -0.4°F (-6 ~ -18°C)
Typical Runtime (Off Grid Usage, powered by 100amp/hr battery)	49 hours @ 77°F (25°C)	
	31 hours @ 90°F (32.2°C)	

Troubleshooting

A qualified professional is required for any servicing of the compressor drive board and the control board, otherwise it will void the product warranty. If you encounter a problem similar to what is mentioned in the following table, try the suggested solution below to see if you can solve the problem before calling service.

Problem	Solution
Refrigerator does not work	The circuit breaker tripped or fuse blown.
	The unit temperature control dial is set to the “OFF” position.
	Battery voltage might be out of operating range. Check battery voltage for 10.5V under load.
Compressor turns on and off frequently	The room temperature might be elevated.
	The door is open or is frequently opened.
	The temperature control dial is not set correctly.
	The door gasket is torn or not sealing properly.
	Battery voltage might be low, and dropping out of operating range. Check battery voltage for 10.5V under load.
Refrigerator compartments are too warm	Temperature control dial is not set correctly (see the "**Temperature Control**" section on page 10 for instructions on setting the temperature).
	The door is open or is frequently opened.
	The door gasket is torn or not sealing properly.
	A large amount of warm or hot food was stored recently. Wait for the refrigerator to reach its selected temperature.
	The refrigerator has recently been disconnected for a period of time.
Vibrating or rattling (slight vibration is normal)	The refrigerator is placed on uneven or weak surface.
	Temperature setting, such as max position, may affect the vibration level. Refer to the "**Temperature Control**" section on P10.
Moisture or ice inside the refrigerator	The door is open or is frequently opened.
	Temperature control dial is set at too cold of a position
Moisture forms on the outside of refrigerator	This is normal in hot and humid weather.
Bubbling or gurgling sounds (like boiling water)	This is the normal sound of refrigerant (used to cool refrigerator) circulating throughout the system.
Popping or cracking sounds when compressor comes on	This is normal for metal parts to undergo expansion and contraction, like hot water pipes.
The door can't be closed properly	The refrigerator is not on a level surface.
	The door was reversed and not properly installed.
	The gasket is dirty or bent.
	The storage basket, shelves, and bins are not seated properly.

Merci d'avoir acheté ce produit Furrion®. Avant d'utiliser votre nouvel appareil, veuillez lire attentivement les présentes consignes. Le présent manuel d'instructions contient des consignes permettant une utilisation, une installation et un entretien de l'appareil en toute sécurité.

Veuillez conserver le présent manuel d'instructions en lieu sûr afin de pouvoir vous y référer ultérieurement. Cela garantit une utilisation en toute sécurité et réduit tout risque de blessures. Veillez à transmettre le présent manuel à tout nouveau propriétaire de cet appareil.

Le fabricant décline toute responsabilité pour tous dommages résultant du non-respect des présentes consignes.

Table des matières

Table des matières **18**
Explication des symboles **19**
Consignes de sécurité importantes **19**
Mises en garde générales et consignes de sécurité 19
Mise au rebut approprié du réfrigérateur 20
Pièces et fonctionnalités **21**
Installation **22**
Contenu de l'emballage 22
Préparation du site 22
Installation du réfrigérateur 24
Inversion de la porte (optionnel) 26
Utilisation **27**
Régulation de la température 27
Utilisation autonome 28
Utilisation de températures extrêmes 28
Réglage de l'étagère (optionnel) 29
Serrure pour compartiment à rangement 29
Transport 30
Conseils en matière d'économie d'énergie 30
Entreposage prolongé 30
Nettoyage et entretien **30**
Nettoyage de l'intérieur du réfrigérateur 30
Nettoyage des panneaux de porte 30
Entretien de la batterie 30
Remplacement de la lampe DEL intérieure 31
Remplacement du filtre à charbon 31
Panneaux de porte 31
Schéma de câblage **33**
Caractéristiques **33**
Dépannage **35**

Explication des symboles

Le présent manuel contient des consignes de sécurité et des instructions visant à vous aider à éliminer ou à réduire tout risque d'accidents et de blessures. Respectez toujours tous les avertissements de sécurité indiqués par les symboles ci-après. Un terme de mise en garde indique des messages de sécurité ainsi que des messages signalant des risques de dommages matériels, et indique le degré ou le niveau de gravité du danger.

⚠ DANGER

Indique une situation de danger immédiat qui, si elle n'est pas évitée, provoque des blessures graves, voire la mort.

⚠ AVERTISSEMENT

Indique une situation de danger potentiel qui, si elle n'est pas évitée, peut provoquer des blessures graves, voire la mort.

⚠ ATTENTION

Indique une situation de danger potentiel qui, si elle n'est pas évitée, peut provoquer des blessures corporelles mineures ou modérées ou des dommages matériels.

Consignes de sécurité importantes

Mises en garde générales et consignes de sécurité

⚠ ATTENTION

Toute installation, tout réglage, toute modification, toute réparation et tout entretien incorrects sont susceptibles d'entraîner des blessures corporelles ou des dommages matériels. Pour obtenir de l'aide ou de plus amples renseignements, communiquez avec le service à la clientèle de Furrion.

- Ne rien laisser en contact avec le système de refroidissement du réfrigérateur.
- Assurez-vous que l'installation électrique est conforme à tous les codes en vigueur.
- Ne pas contourner ou modifier les composants ou les caractéristiques électriques du réfrigérateur.
- Ne pas vaporiser de liquides à proximité des prises, des branchements ou des composants électriques du réfrigérateur. La plupart des liquides sont des conducteurs susceptibles de présenter des risques d'électrocution, de court-circuit ou d'incendie.
- Le système de refroidissement du réfrigérateur est sous pression. Ne pas tenter de réparer ou de recharger un système de refroidissement défectueux
- Les étagères ont été installées conformément aux normes de sécurité. Les étagères doivent toujours être immobilisées pendant le fonctionnement et le transport. Veuillez contacter le service client Furrion en cas d'endommagement du mécanisme de fixation.

⚠ AVERTISSEMENT

- Le dos du réfrigérateur présente des bords et des angles tranchants. Afin d'éviter les coupures ou les abrasions lors des travaux sur le réfrigérateur, soyez prudent et portez un équipement de protection personnelle, comme des gants résistants aux coupures et une protection du bras.
- Veillez à ne pas ranger ou utiliser de l'essence ou d'autres liquides ou vapeurs inflammables à proximité de ce réfrigérateur.
- Cet appareil n'est pas destiné à une utilisation par des personnes (y compris des enfants) ayant des capacités physiques, sensorielles ou mentales réduites, ou manquant d'expérience et de connaissances, sauf si elles ont reçu une supervision ou des instructions concernant son utilisation par une personne responsable de leur sécurité.
- Vous devez veiller à ce que les enfants ne jouent pas avec l'appareil.
- Afin d'éviter tout risque d'électrocution, les mesures appropriées doivent être exécutées par des professionnels qualifiés et certifiés. L'alimentation électrique doit toujours être déconnectée.

Mise au rebut approprié du réfrigérateur

⚠ DANGER

Risque de coincement d'enfants. Afin d'éviter tout risque de coincement d'enfants, veuillez prendre les précautions suivantes avant la mise au rebut de votre réfrigérateur.

- Retirez toutes les portes.
- Laissez les étagères en place afin que les enfants ne puissent pas grimper facilement à l'intérieur.
- Ne jamais laisser des enfants jouer avec le réfrigérateur, utiliser ou ramper à l'intérieur de celui-ci.



Le coincement et la suffocation d'enfants ne sont pas des problèmes du passé. Les réfrigérateurs jetés ou abandonnés sont toujours dangereux même s'ils ne resteront « que quelques jours ». Si vous vous débarrassez de votre réfrigérateur usagé, veuillez suivre les instructions ci-dessous afin de prévenir tous accidents.

Avant de jeter votre réfrigérateur ou congélateur usagé :

- Retirez les portes.
- Laissez les étagères en place afin que les enfants ne grimpent pas facilement à l'intérieur.

Réfrigérants

Tous les appareils de réfrigération contiennent des fluides frigorigènes qui, en vertu de la loi fédérale, doivent être éliminés avant la mise au rebut de l'appareil. Si vous vous débarrassez d'un appareil de réfrigération usagé, renseignez-vous auprès de l'entreprise qui s'occupe de la mise au rebut pour savoir quoi faire.

Veuillez conserver les présentes instructions afin de pouvoir vous y référer ultérieurement!

Pièces et fonctionnalités

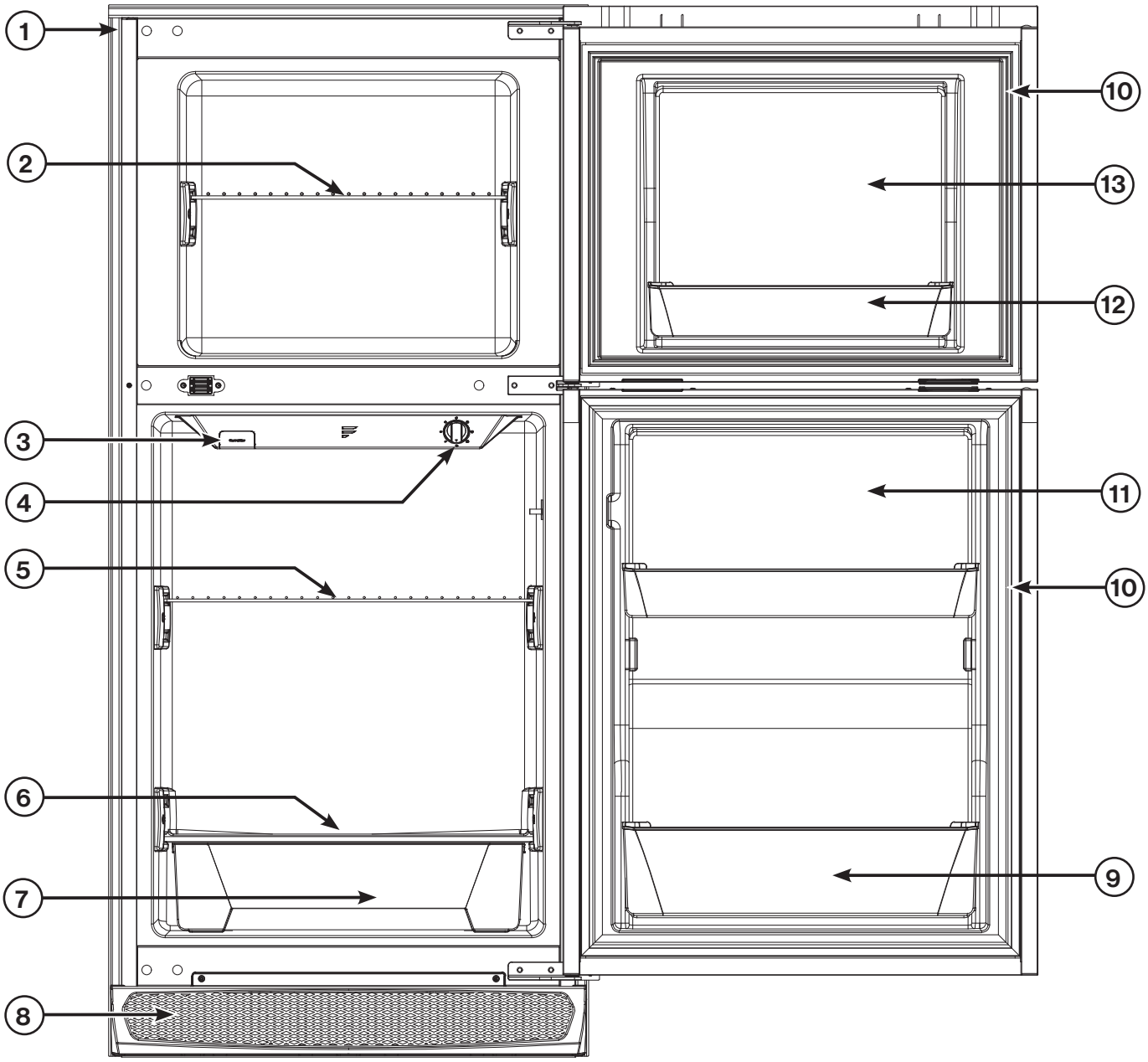

Article	Nom de la pièce
①	Trousse de finition
②	Étagère en fil métallique pour congélateur
③	Filtre à charbon
④	Régulation de la température
⑤	Étagère en fil métallique pour réfrigérateur
⑥	Étagère en verre pour réfrigérateur

Article	Nom de la pièce
⑦	Tiroir
⑧	Orifice d'aération
⑨	Balconnet de porte de ½ Gallon (2 litres)
⑩	Joint d'étanchéité
⑪	Porte du réfrigérateur
⑫	Balconnet de la porte commune
⑬	Porte du congélateur

Installation

Tous les produits Furrion mentionnés dans ce manuel doivent être installés conformément aux codes locaux et nationaux, y compris les dernières éditions des normes suivantes :

États-Unis :
- NFPA 1192
- NFPA 70

Canada :
- C22.1
- CSA Z240

Contenu de l'emballage

1. Placez l'appareil en position verticale.
   REMARQUE : Le réfrigérateur peut avoir été placé sur son dos pendant le transport et la livraison. Ceci est acceptable, mais il doit être maintenu verticalement pendant au moins 4 heures avant de faire fonctionner le compresseur, afin de stabiliser l'huile du compresseur.
2. Déballez l'appareil et jetez le matériel d'emballage de façon appropriée.
3. Vérifiez que l'ensemble des éléments est bien présent dans l'emballage. Si un élément est endommagé ou manquant, contactez votre revendeur.
   - Réfrigérateur x 1
   - Manuel d'instructions x 1
   - Dépliant de garantie x 1
   - Cache de protection de la serrure de la porte du réfrigérateur x 1
   - Serrure pour compartiment à rangement x 1

Préparation du site

Retrait du réfrigérateur existant (s'il y a lieu)

⚠ AVERTISSEMENT

INCENDIE OU EXPLOSION

Des fuites de gaz peuvent se produire dans votre système et entraîner une situation dangereuse. Effectuez toujours un test d'étanchéité afin de détecter d'éventuelles fuites, conformément aux instructions du fabricant, après avoir retiré tout appareil.

- N'effectuez JAMAIS un test d'étanchéité lorsque vous fumez. N'utilisez jamais de flamme.
- N'utilisez pas l'appareil avant d'avoir vérifié l'étanchéité du raccord et de vous assurer qu'il ne fuit pas.

- Retirez le réfrigérateur existant (s'il y a lieu) :
  - Débranchez le cordon d'alimentation 120 V CA de la prise située à l'arrière du boîtier du réfrigérateur.
  - Débranchez les fils 12 V CC du réfrigérateur, puis couvrez les extrémités des fils.
  - Coupez l'alimentation du réfrigérateur en gaz propane liquéfié.
  - Débranchez la conduite de gaz propane liquéfié du réfrigérateur. Bouchez la conduite et vérifiez qu'elle ne présente aucune fuite de gaz propane liquéfié.
  - Retirez les vis qui fixent le réfrigérateur dans le boîtier.
  - Faites glisser le réfrigérateur hors du boîtier, puis retirez-le du véhicule récréatif.

Sélectionnez l'emplacement

- Votre nouveau réfrigérateur doit reposer sur une surface plane capable de supporter un poids de 330 lb (150 kg). La surface doit être de niveau par rapport au plan du plancher de la cabine.
  REMARQUE : Une pente normale dans le contexte du moyen de transport est acceptable.
- Si l'appareil doit être placé sur un tapis, soutenez-le à l'aide d'une planche en bois. Ne pas placer l'appareil directement sur le tapis, car la chaleur du compresseur est susceptible de le décolorer.
- Pour un fonctionnement optimal et efficace, le réfrigérateur doit fonctionner entre 50 °F et 126 °F (10 °C et 52 °C). Si vous installez l'appareil à proximité de sources de chaleur importantes, telles que des fournaises, des foyers, etc., assurez-vous qu'une barrière thermique, telle que des panneaux de bois, isole l'espace du réfrigérateur afin de ne pas nuire au rendement de l'appareil.

Préparation de l'armoire et du boîtier du réfrigérateur

- Le réfrigérateur intégré est conçu pour un dégagement de 0 po sur les côtés et en haut. Il existe un dégagement intentionnel de ¼ po entre l'arrière de l'appareil et l'appareil afin de permettre au fil de service d'entrer dans l'espace du boîtier. Encadrez l'armoire aux dimensions indiquées ci-dessous :

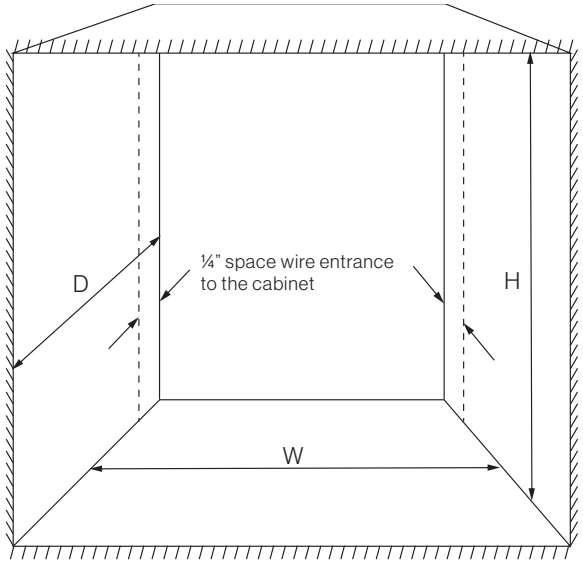

Modèle	L	H	P
FCR8DCDTA *	23½ po ± ⅛ po	52⅞ po ± ⅛ po	24 po ± ⅛ po
FCR10DCDTA *	23½ po ± ⅛ po	59⅞ po ± ⅛ po	24 po ± ⅛ po

- L'équerrage de l'armoire doit se situer dans les dimensions « L » et « H » décrites à deux endroits à

chaque extrémité. La diagonale doit être à moins de ⅜ po l'une de l'autre.

- Le support de base de l'armoire doit être préparé avec une pente de 0 degrés. Si l'armoire ou le boîtier existant présente une base inclinée, un calage est nécessaire afin de niveler et de soutenir le réfrigérateur.
  REMARQUE : Les armoires et les boîtiers des réfrigérateurs à absorption peuvent être construits avec une pente de 3 degrés vers l'arrière. La pente doit permettre l'évacuation de l'humidité vers l'évent de la paroi latérale.
- Le système de refroidissement est un système à air forcé en boucle fermée, avec entrée et sortie à l'avant de l'appareil. Le boîtier n'a pas besoin d'être ventilé pour quelque raison que ce soit. Il n'a pas non plus besoin d'une isolation supplémentaire sur les côtés et sur le dessus du boîtier. Le boîtier peut être traité comme un compartiment normal de l'espace habitable.
- Les surfaces frontales de l'armoire fabriquées en MDF massif doivent comporter un support en bois tendre comme ossature pour le support d'installation et afin de réduire les fissures.
  REMARQUE : Un noyau en bois tendre avec un laminé MDF ou une face en bois tendre/dur suffira sans ossature à l'arrière.

Préparation électrique

⚠ AVERTISSEMENT

- Une mise à la terre appropriée est nécessaire pour votre sécurité, afin d'éviter tout choc électrique ou incendie. Le réfrigérateur est muni en usine d'une mise à la terre appropriée pour les défauts électriques internes. Cette mise à la terre ne doit pas être retirée ou modifiée.
- Assurez-vous que le convertisseur ou l'alimentation en courant continu est correctement mis(e) à la terre, conformément aux instructions du fabricant. Selon la RVIA, l'alimentation électrique doit être isolée et mise à la terre avec le châssis du véhicule.

⚠ ATTENTION

Ce réfrigérateur accepte des niveaux de tension jusqu'à 17 V CC uniquement. Toute autre utilisation, y compris l'alimentation en courant alternatif, entraîne des dommages au produit et annule la garantie.

- Le réfrigérateur a besoin d'une source d'alimentation capable de fournir 10,5 à 17 V CC pour fonctionner correctement. Furrion recommande de choisir le Power Center (FCVSWC42A ou FCVSWC54A) et la batterie au lithium (FB12I10C).
- Le réfrigérateur doit être raccordé à un seul circuit de dérivation et doit être protégé par un fusible de 15 A minimum.
  REMARQUE : Un fusible interne de 15 A est fourni avec le produit. Ceci est uniquement destiné à protéger le câblage interne de l'appareil. Il ne protège pas la source d'alimentation et le câblage du produit et ne doit pas être utilisé comme substitut. Le fusible interne permet cependant un circuit de dérivation plus important.
  REMARQUE : Le partage de l'alimentation avec d'autres appareils sur le même circuit de dérivation est susceptible de provoquer des surtensions transitoires et des chutes de tension. Ces interférences sont susceptibles d'endommager ou de limiter le fonctionnement de tous les appareils du circuit de dérivation.
  REMARQUE : Lors du remplacement d'un réfrigérateur à absorption, l'énergie fournie est généralement partagée avec d'autres éléments motorisés du véhicule, tels que les plafonniers. Un circuit de dérivation dédié séparé est préférable afin d'éliminer le scintillement pendant le fonctionnement du compresseur.
- L'entrée maximale de l'appareil est de 11 A. Tout le câblage doit être conforme aux normes **RVIA** et **NEC** en fonction de la puissance d'entrée.
- Respectez les consignes de câblage suivantes pour obtenir des performances maximales en utilisant la réserve de batterie.

Dédié à partir de la boîte/du panneau de distribution

Tableau A	
Longueur du fil jusqu'au réfrigérateur	**Jauge de fil**
Maximum 5 pi	14AWG
Maximum 10 pi	12AWG
Maximum 15 pi	10AWG
Dépasse les 15 pi et/ou le câble d'alimentation principal dépasse 25 pi de 6 AWG	Consultez la section « Connexion directe à partir de la batterie »

**Optionnel - Un harnais à queue de cochon de calibre assorti peut être ajouté au réfrigérateur, mais sa longueur doit être incluse dans le total.*
*** Le câble d'alimentation principal doit être de 6 AWG minimum à une longueur maximale de 25 pi.*

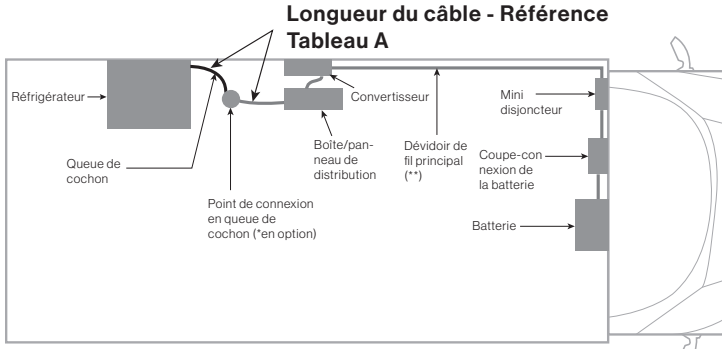

Connexion directe à partir de la batterie

Tableau A	
Longueur du fil jusqu'au réfrigérateur	**Jauge de fil**
Maximum 20 pi	10AWG
Maximum 35 pi	8AWG (*)
Maximum 55 pi	6AWG (*)

** Le réfrigérateur est prévu pour un fil de 10 AWG maximum. Afin de brancher un fil de plus gros calibre, utilisez une queue de cochon de 10 AWG de 5 pi au maximum.*
***En option - La borne de masse/négative peut être connectée au châssis avec le même calibre de fil, au lieu de retourner dans la batterie.*

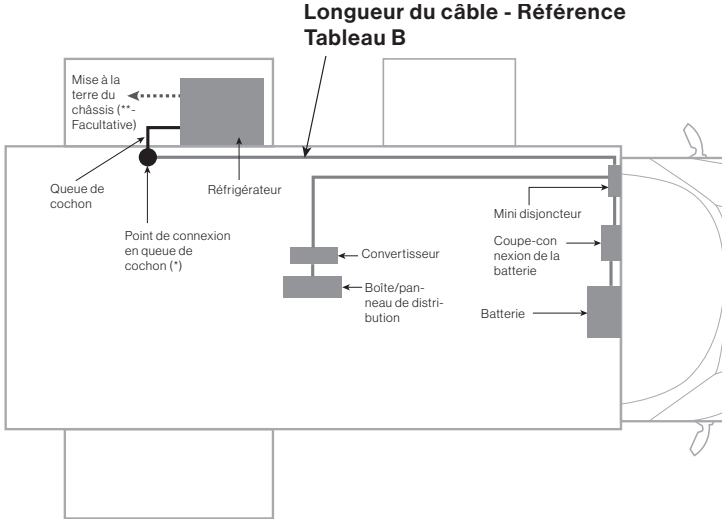

- Si une mise à la terre supplémentaire est souhaitée en cas de défauts externes au châssis du réfrigérateur, un fil de terre externe peut être préparé et fixé directement sur le bornier. Le bornier est prévu pour un maximum de 300 V à 25 A.
- Introduisez le fil de service dans l'espace de l'armoire. Il est acceptable de l'introduire par le plancher, par la paroi latérale ou par le plafond de l'armoire. Assurez-vous que le fil se trouve dans l'espace de ¼ po prévu à l'arrière de l'appareil et du compartiment.
  REMARQUE : Pour le remplacement d'un réfrigérateur existant, il peut s'avérer nécessaire de rediriger le fil dans l'armoire si le point d'entrée ne se trouve pas dans l'espace de ¼ po.
- S'il n'existe aucun panneau d'accès à la paroi latérale ou d'évent pour atteindre le raccord de fil à l'arrière de l'appareil, prévoyez la longueur de fil appropriée à l'extérieur du boîtier afin de pouvoir effectuer le raccord avant son installation.
  REMARQUE : Furrion recommande de faire descendre le fil d'alimentation de 12 V de la partie supérieure arrière de l'armoire jusqu'au bornier. Fixez temporairement les fils sur la moitié supérieure de l'appareil à l'aide de ruban adhésif de façon à ce que l'excédent de fil tombe sans risque de frottement avec le châssis et le plancher de l'appareil pendant l'installation.

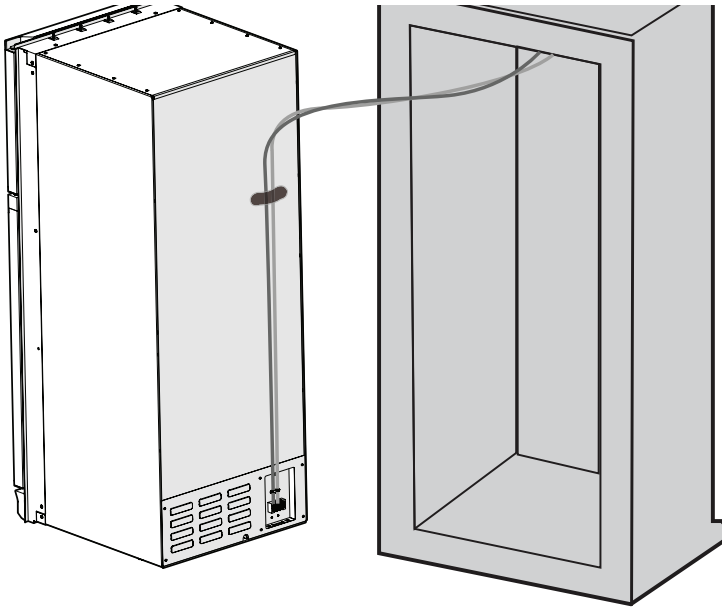

Préparation du drainage

L'évacuation des condensats de la cavité est captée dans un bac d'évacuation intégré à l'appareil. Aucun drainage externe n'a besoin d'être préparé à ce stade.

Installation du réfrigérateur

Branchement électrique

1. Retirez la décharge de traction et le couvercle du connecteur à l'aide d'un tournevis cruciforme. (Fig. 1)

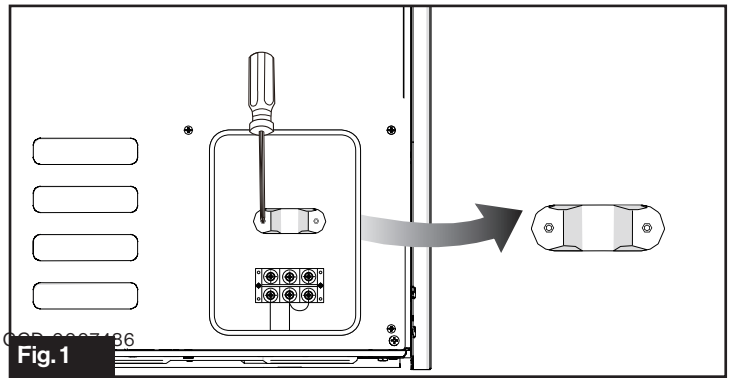

Fig. 1

2. Raccordez les câbles aux bornes correctes comme indiqué sur la Fig. 2. Raccordez la borne « **+** » au pôle positif de 12 V CC, puis raccordez la borne « **-** » au pôle négatif de 12 V CC.
3. Raccordez si nécessaire une mise à la terre supplémentaire portant l'inscription « **GND** » du châssis au bornier.

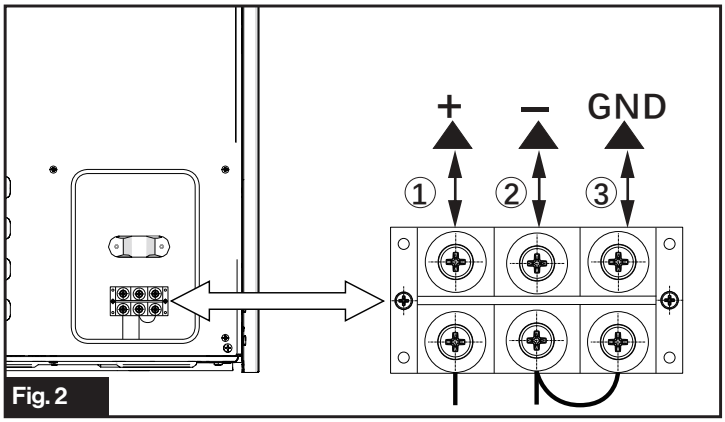

Fig. 2

4. Fixez le câble sur la décharge de traction, puis replacez le couvercle du connecteur. (Fig. 3)

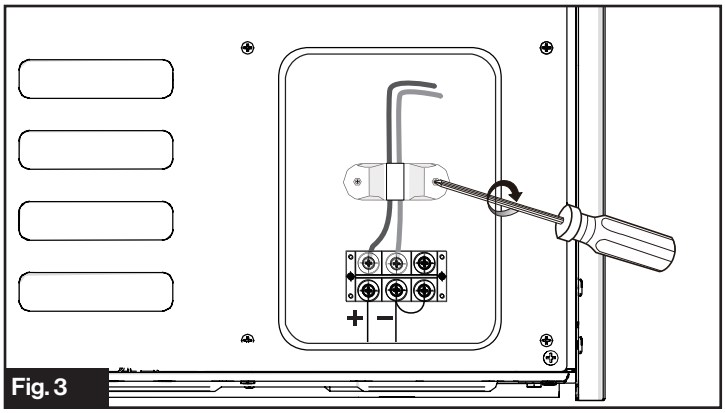

Fig. 3

Installation sans accès à la paroi latérale

1. Glissez l'appareil dans le boîtier. Veillez à ne pas frotter le châssis et le câble l'un contre l'autre pendant l'installation. (Fig. 4)
   REMARQUE : La surélévation du fil et l'utilisation d'un faisceau de câblage aident à protéger le fil.

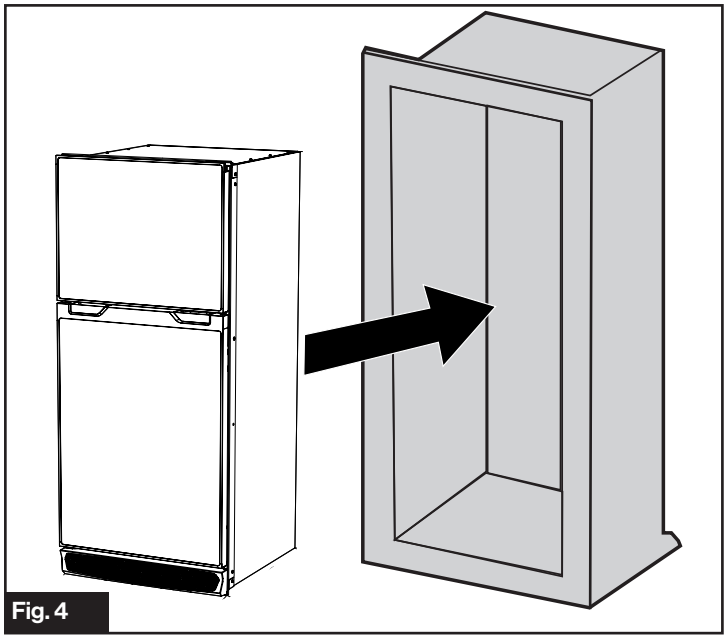

Fig. 4

2. Dévissez les vis de fixation de l'orifice d'aération, puis retirez l'orifice d'aération. (Fig. 5)

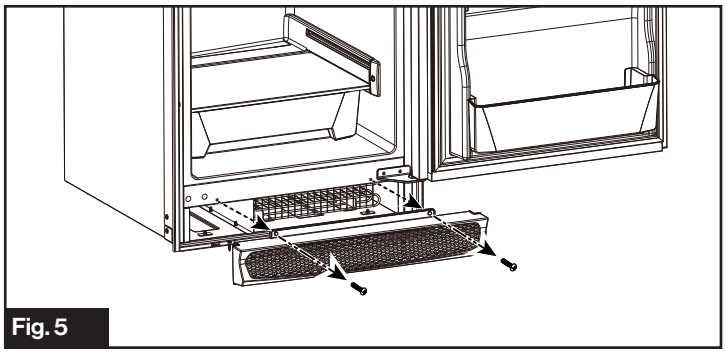

Fig. 5

3. Centrez le réfrigérateur dans l'ouverture afin de vous assurer que la garniture couvre tous les espaces avant de l'armoire.
4. Fixez le réfrigérateur dans le boîtier en haut et en bas. (Fig. 6 et Fig. 7)
   REMARQUE : Utilisez la vis à bois adéquate pour la fixer dans la partie de la structure en bois de l'armoire.
   REMARQUE : Ne montez pas le haut ou le bas en premier et ne poussez pas l'extrémité libre de la cavité du réfrigérateur afin qu'elle s'emboîte dans le boîtier. Vous risqueriez de désaligner les loquets de la porte. Si l'armoire est mal alignée, ajustez les cales de façon appropriée.

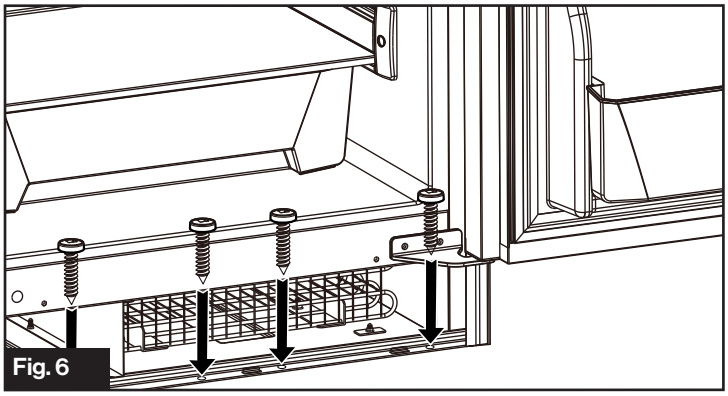

Fig. 6

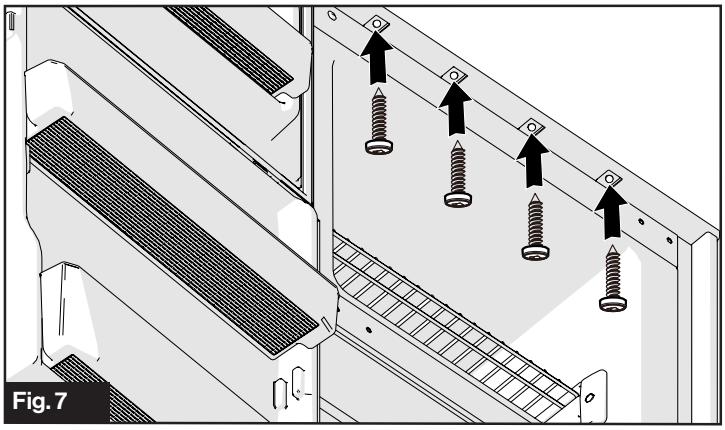

Fig. 7

5. Réinstallez l'orifice d'aération, puis serrez les vis. (Fig. 8)

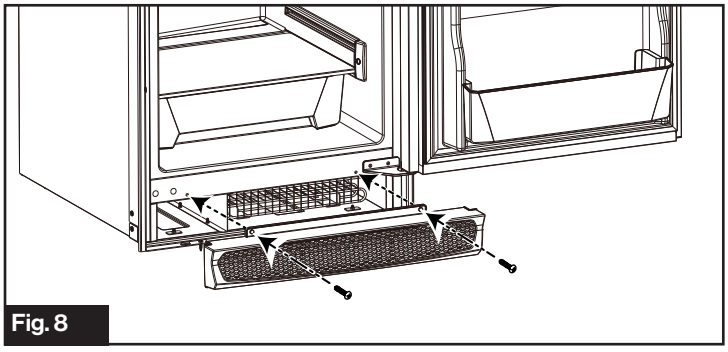

Fig. 8

Installation avec accès à la paroi latérale

REMARQUE : Suivez les étapes ci-dessous lorsqu'un évent ou un panneau d'accès à la paroi latérale est disponible, par exemple lors du remplacement d'un réfrigérateur à absorption de gaz existant.

1. Placez le réfrigérateur dans le boîtier, tel que décrit dans la Fig. 4 de la section « **Installation sans accès à la paroi latérale** ». Ne prenez pas en compte les branchements électriques à ce stade.
2. Retirez l'évent du panneau latéral existant ou ouvrez le panneau d'accès latéral afin d'accéder à l'arrière de l'appareil.
3. Vérifiez l'emplacement du fil et qu'aucune interférence avec le châssis du réfrigérateur ne peut entraîner d'abrasion ou de pincement sur le fil. Déplacez le fil si nécessaire : il doit se trouver dans l'espace de ¼ po entre l'arrière de l'appareil et le compartiment. Consultez la section « **Préparation électrique** » du présent manuel pour de plus amples détails.
4. Inspectez l'ajustement du réfrigérateur à l'armoire. Poussez fermement pour le mettre en place.
   REMARQUE : La mousse d'étanchéité est susceptible

d'interférer à l'arrière et nécessite le retrait des points de contact à l'aide d'un couteau.

5. Fixez le réfrigérateur sur l'armoire en suivant les étapes 2 à 5 de la section « **Installation sans accès à la paroi latérale** ».
6. S'il y a lieu, bouchez et scellez la conduite de gaz à l'aide d'un bouchon à bride de ⅜ po. Ouvrez le gaz et vérifiez l'absence de fuites de gaz à l'aide d'une solution de détection des fuites liquide non corrosive.
7. Effectuez le branchement électrique tel que décrit dans la section « **Branchement électrique** ».
8. Si nécessaire, refermez toutes les ouvertures qui ont été découvertes en coupant la mousse à l'étape 3 afin d'éviter les fuites et la propagation de l'humidité.
   REMARQUE : Il n'est pas nécessaire d'appliquer de la mousse ou de sceller les espaces le long du périmètre des côtés et du fond du réfrigérateur.

Inversion de la porte (optionnel)

Votre réfrigérateur est commandé en tant que modèle à ouverture à droite ou à gauche, mais vous pouvez modifier le sens d'ouverture de la porte si nécessaire.

1. Démontez la porte du congélateur en retirant les vis de fixation de la charnière A. (Fig. 9) Retirez les bouchons en plastique du côté gauche du réfrigérateur, puis mettez-les de côté pour une utilisation ultérieure.

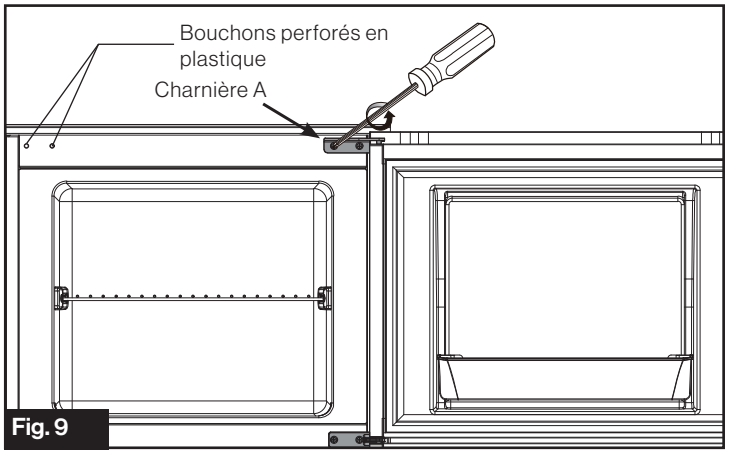

Fig. 9

2. Démontez la porte du réfrigérateur en retirant les vis de fixation des charnières B et C. (Fig. 10)

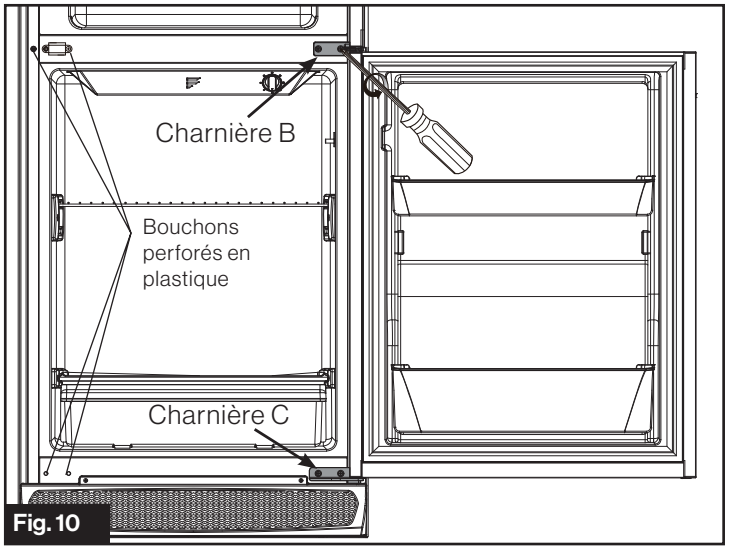

Fig. 10

3. Inversez les parties du cache de protection de la serrure de la porte du congélateur, du support métallique, de la douille en plastique, de la serrure de la porte du congélateur et du bloc de fixation de la serrure du côté opposé respectivement. (Fig. 11)

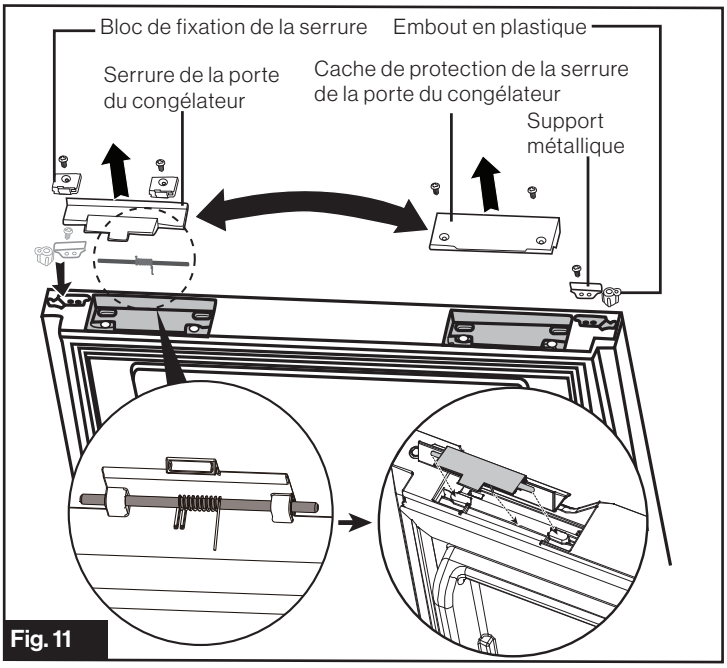

Fig. 11

4. Retirez le cache de protection de la serrure de la porte du réfrigérateur (à droite) et conservez-le pour une utilisation ultérieure. Changez la serrure de la porte du réfrigérateur et les blocs de fixation de la serrure du côté opposé. Installez le cache de protection de la serrure de la porte du côté gauche du réfrigérateur, fourni comme accessoire de l'appareil, à l'endroit où se trouvait la serrure de porte. (Fig. 12)

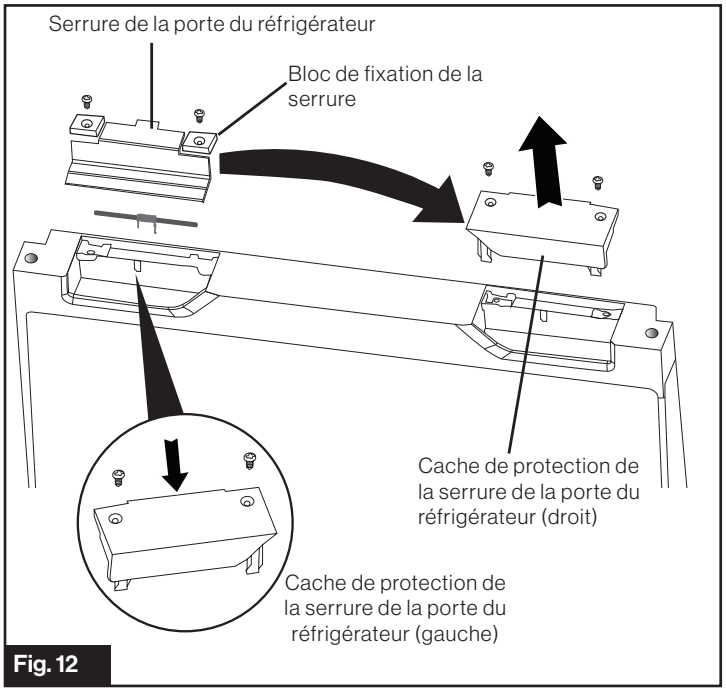

Fig. 12

5. Inversez le support métallique et la douille en plastique au bas de la porte du réfrigérateur. (Fig. 13)

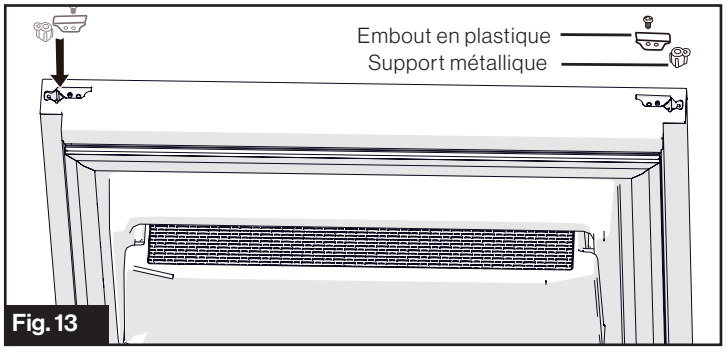

Fig. 13

6. Dévissez les vis de fixation du support de la serrure de porte, puis placez-les sur le côté opposé. (Fig. 14)

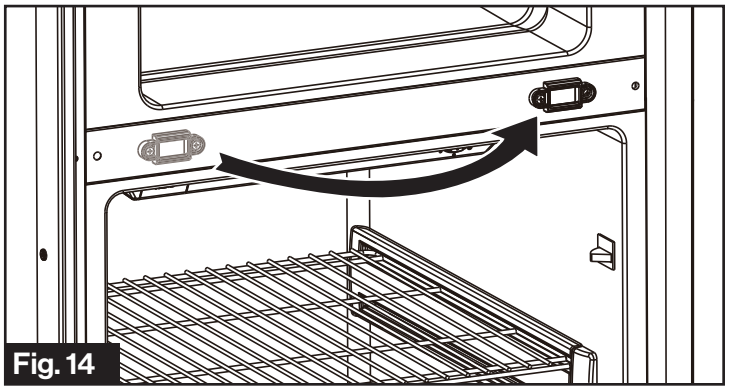
Fig. 14

7. Fixez la charnière A en bas à gauche. Réinstallez la porte du réfrigérateur, puis fixez la charnière B sur le côté gauche de la barre centrale. (Fig. 15)

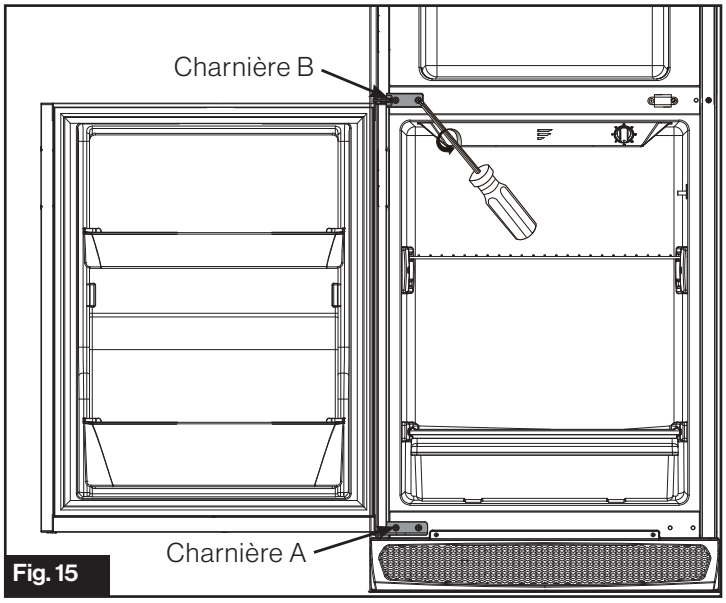

Fig. 15

8. Réinstallez la porte du congélateur, puis fixez la charnière C en haut à gauche. (Fig. 16)

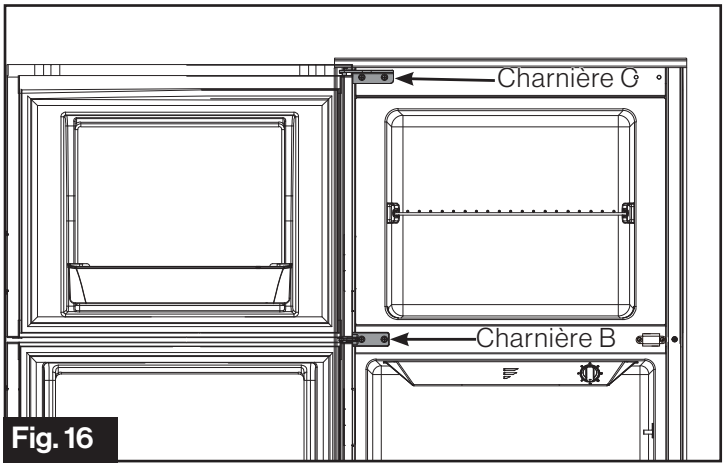

Fig. 16

Le changement de l'orientation de la porte est maintenant terminé. Vérifiez à présent que l'alignement est correct. Vérifiez l'absence de blocage ou de désalignement de la porte, et assurez-vous que le loquet s'enclenche et se désenclenche correctement. De légers ajustements peuvent être effectués en desserrant et en ajustant les charnières, si nécessaire.

REMARQUE : Les instructions ci-dessus servent à modifier le sens d'ouverture de la porte de gauche à droite. En inversant les étapes ci-dessus, vous pouvez modifier le sens d'ouverture de la porte de droite à gauche.

Utilisation

L'appareil est muni d'une fonction d'arrêt à basse tension, destinée à protéger votre batterie de VR d'une décharge excessive.

REMARQUE : Cette fonction ne contrôle que le fonctionnement du compresseur. Un faible courant électrique est toujours utilisé pour l'éclairage de la cavité DEL et le système de surveillance basse tension. Une fois que la tension est augmentée, le système commence automatiquement à fonctionner normalement.

Régulation de la température

⚠ ATTENTION

Il est important d'entreposer les aliments à des températures adéquates afin de réduire tout risque de maladies d'origine alimentaire.

Le bouton de réglage de la température se trouve dans le compartiment des aliments frais du réfrigérateur. Il est conçu pour régler la température de froid au plus froid ou pour éteindre le système de réfrigération.

Les températures de fonctionnement recommandées pour un entreposage adéquat des aliments sont les suivantes :

Compartiment	Température
Réfrigérateur	36 °F~40 °F (2 °C~4 °C)
Congélateur	< 0 °F (< -18 °C)

Tournez le thermostat au maximum lors de la première mise en marche du réfrigérateur et après avoir mis de grandes quantités de nourriture dans le réfrigérateur. Au bout de quelques heures, baissez-le entre la position médiane et la position maximale pour atteindre la température de fonctionnement recommandée. Cela garantit un refroidissement complet du compartiment avant que les aliments ne soient placés dans le réfrigérateur. Le fait de placer de grandes quantités de nourriture peut exiger un temps de refroidissement supplémentaire pour abaisser la température. Plusieurs conditions peuvent exiger l'ajustement du cadran de température ; utilisez le tableau suivant comme guide.

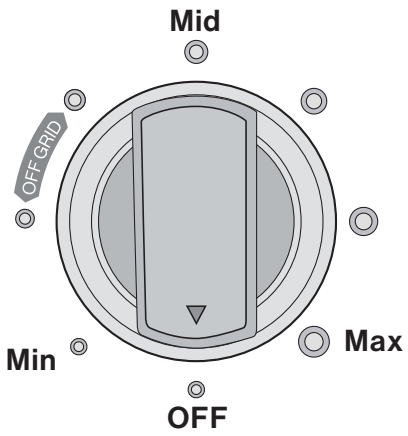

Réglage du thermostat	Température du réfrigérateur	Température du congélateur
Max	41 °F (-5 °C)	-11,2 °F (-24 °C)
Entre Max et Mil	39,2 °F (4 °C)	1,4 °F (-17 °C)
Mil	43,7 °F (6,5 °C)	5 °F (-15 °C)
Entre Mil et Min	45,5 °F (7,5 °C)	6,8 °F (-14 °C)
Min	46,4 °F (8 °C)	8,6 °F (-13 °C)

REMARQUE : Le tableau ci-dessus est une ligne directrice définie en fonction des conditions ambiantes idéales de 77 °F (25 °C). Plusieurs facteurs sont susceptibles d'affecter la performance ; un thermomètre de réfrigérateur doit être placé pour obtenir une performance maximale.

REMARQUE : Si l'alimentation électrique est coupée pendant le fonctionnement, le réfrigérateur reprend automatiquement son fonctionnement après 3 à 5 minutes. Il n'est pas nécessaire de régler le bouton de réglage de la température ni de le déplacer cycliquement pour redémarrer le réfrigérateur.

Utilisation autonome

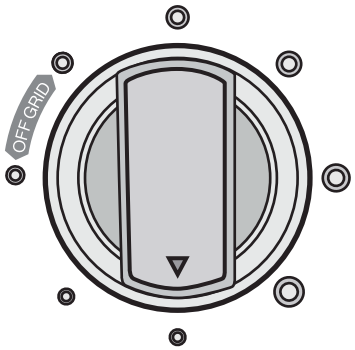

- Lorsque le réseau électrique n'est pas disponible, le réglage « OFF GRID » (AUTONOME) peut être utilisé pour maximiser la durée de vie de la batterie.
- En voyage, lorsqu'un véhicule de remorquage assure une charge constante de la batterie, il est recommandé de faire fonctionner le réfrigérateur à une température normale (consultez la section « Contrôle de la température »). Une fois arrivé et en fonction de votre réserve de batterie, tournez le bouton sur le réglage « OFF GRID » (AUTONOME) du cadran.
- Il est recommandé de ranger la viande et les produits laitiers vers l'arrière et le milieu de la tablette du réfrigérateur. Utilisez le reste de l'espace du réfrigérateur pour les boissons, les condiments et les fruits et légumes.

REMARQUE : La durée de fonctionnement du réfrigérateur en mode « OFF GRID » (AUTONOME) dépend, entre autres, de facteurs tels que la température ambiante, la capacité de la batterie, l'état de la batterie, le réglage du thermostat, la quantité d'aliments et la fréquence des ouvertures des portes, sans y être limitée. Consultez le tableau ci-dessous pour ajuster le temps de fonctionnement en fonction de la température ambiante.

Température ambiante	Durée de fonctionnement
68°F(20°C)	100%
77°F(25°C)	80%
90°F(32.2°C)	55%
110°F(43°C)	25%

Utilisation de températures extrêmes

La température normale de fonctionnement de cet appareil est de 50 °F (10 °C) à 109,4 °F (43 °C).
Le réfrigérateur peut être utilisé à des températures ambiantes comprises entre 109,4 °F (43 °C) et 125,6 °F (52 °C), mais il faut s'attendre à des performances de refroidissement réduites. Si la température ambiante dépasse 125,6 °F (52 °C), laissez refroidir l'intérieur de la cabine avant de le faire fonctionner. Si la température ambiante est inférieure à 50 °F (10 °C), il peut s'avérer nécessaire de tourner le bouton de réglage vers le maximum pour faire fonctionner le réfrigérateur. Le congélateur peut fonctionner à des températures ambiantes inférieures à 32 °F (0 °C), mais il est possible que le réfrigérateur soit givré. Pour de meilleures performances, Furrion recommande d'augmenter la température ambiante au-dessus de 50 °F (10 °C).

Réglage de l'étagère (optionnel)

⚠ AVERTISSEMENT

Afin d'éviter tout risque de coincement pour les enfants, ne retirez aucune étagère du réfrigérateur. Les étagères sont destinées à dissuader les enfants de jouer dans la zone du compartiment.

Les étagères du réfrigérateur et du congélateur sont fixées dans les compartiments en usine. Le réglage de l'étagère est possible grâce aux instructions suivantes :
REMARQUE : Les instructions s'appliquent à toutes les étagères du compartiment congélateur, mais elles s'appliquent à toutes les étagères.

Pour régler la position de l'étagère du compartiment congélateur :

1. Ouvrez la porte du compartiment. (Fig. 17)

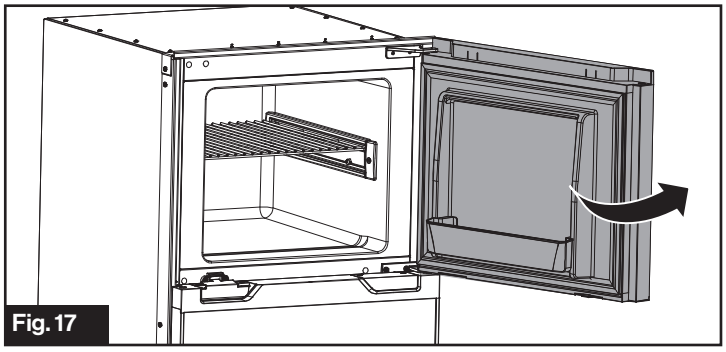
Fig. 17

2. Soulevez le cache de la vis de fixation de l'étagère à l'aide d'un outil pointu.
   (Fig. 18)

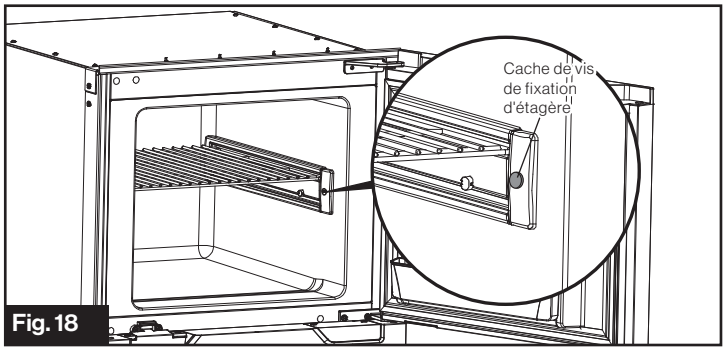

Fig. 18

3. Desserrez la vis de fixation à l'aide d'un tournevis cruciforme.
   (Fig. 19)

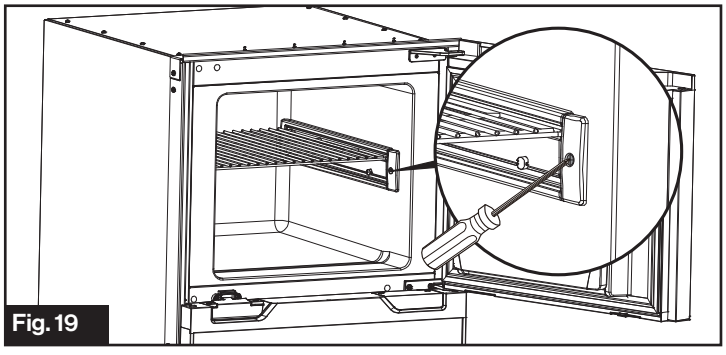
Fig. 19

4. Répétez les étapes 2 et 3 pour desserrer la vis de fixation de l'étagère de l'autre côté. Tirez pour retirer l'étagère de sa position initiale. (Fig. 20)

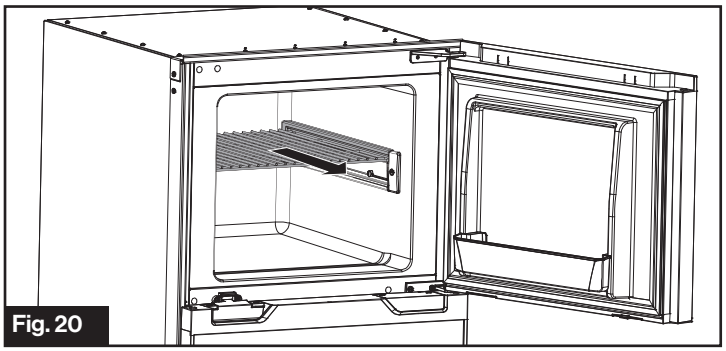
Fig. 20

5. Glissez l'étagère dans une position appropriée, puis fixez-la à l'aide d'une vis. (Fig. 21)

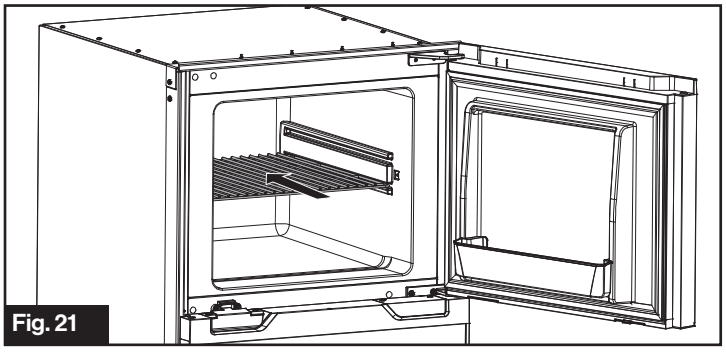
Fig. 21

Répétez le processus pour toutes les étagères du réfrigérateur.

Serrure pour compartiment à rangement

Utilisez la serrure pour compartiment à rangement, fournie dans l'emballage d'accessoires de l'appareil, pour maintenir la porte ouverte pendant l'entreposage prolongé. Cela permet à l'air de circuler partout afin de réduire l'humidité et les odeurs.
REMARQUE : Il n'est pas recommandé de laisser la serrure pour compartiment à rangement en place pendant le déplacement, car des vibrations pourraient la desserrer.

1. Appuyez la serrure pour compartiment à rangement directement sur le support de serrure pour l'installer.
2. Appuyez sur les deux côtés de la serrure pour compartiment à rangement selon les flèches illustrées à la Fig. 22, puis tirez pour retirer la serrure pour compartiment à rangement.

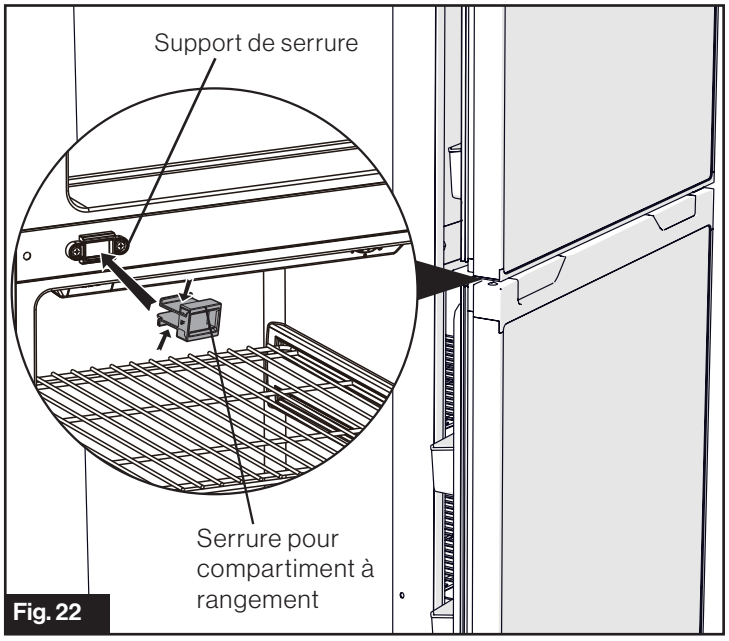

Fig. 22

3. Fermez les portes de manière à ce que le loquet de la porte s'enclenche dans la serrure pour compartiment à rangement.

Transport

Votre réfrigérateur est conçu pour fonctionner pendant le transport normal de votre véhicule. Veuillez consulter les directives suivantes pour vous aider pendant le transport.

- Pendant les longs trajets, laissez votre réfrigérateur éteint jusqu'à 3 heures avant votre arrivée à destination. Cela permet de réduire l'accumulation d'humidité/de glace et la décharge accidentelle de la batterie.
- Évitez de voyager avec de la nourriture dans la cavité. Attendez d'être arrivé à destination, puis retirez les restes de nourriture avant de partir.
- Ne transportez jamais l'appareil avec la serrure pour compartiment à rangement en place.
- Éteignez le réfrigérateur si vous empruntez des pentes hors route. L'huile du compresseur doit se replacer dans un délai de 2 heures.

Conseils en matière d'économie d'énergie

- Dans la mesure du possible, placez votre véhicule ou votre réfrigérateur dans une position permettant d'éviter une exposition directe au soleil.
- Refroidissez les aliments chauds à une température normale avant de les mettre au réfrigérateur.
- Assurez-vous d'emballer correctement les aliments et d'essuyer les contenants avant de les placer au réfrigérateur. Cela permet d'empêcher l'accumulation de givre à l'intérieur du réfrigérateur.
- Organisez et étiquetez les aliments afin de réduire les ouvertures de portes et les recherches prolongées.

Entreposage prolongé

Chaque fois que l'appareil n'est pas utilisé, il est considéré comme en « entreposage prolongé ». Suivez les étapes ci-dessous pour préparer correctement l'appareil à l'entreposage :

1. Retirez tous les aliments, puis désactivez le cadran.
2. Laissez dégeler la glace accumulée, puis essuyez-la à l'aide d'une serviette.
3. Débranchez l'alimentation (soit via l'interrupteur principal et en éteignant le convertisseur, soit via le fusible).
4. Retirez le filtre à charbon afin de préserver l'activation du charbon, et remplacez-le par un filtre neuf à chaque saison ou après trois mois d'utilisation active.
5. Installez la serrure pour compartiment à rangement de la porte.

Consultez la section « **Serrure pour compartiment à rangement** » pour savoir comment installer la serrure pour compartiment à rangement.

Nettoyage et entretien

Nettoyage de l'intérieur du réfrigérateur

Il est recommandé de nettoyer l'intérieur au besoin en raison des déversements et autres besoins de nettoyage, ou chaque fois qu'un nouveau filtre à charbon est remplacé.

Nettoyage des panneaux de porte

Gardez le réfrigérateur propre à l'extérieur. Essuyez-le à l'aide d'un chiffon propre légèrement humidifié avec de la cire pour appareils ménagers ou un détergent à vaisselle liquide doux. Séchez-le, puis lustrez-le à l'aide d'un chiffon propre et doux. N'essuyez pas le réfrigérateur à l'aide d'un torchon sale ou d'une serviette humide. Ceux-ci sont susceptibles de laisser un résidu pouvant éroder la peinture. N'utilisez pas de tampons à récurer, de nettoyants en poudre, d'eau de Javel ou de nettoyants contenant de l'eau de Javel, car ces produits sont susceptibles de rayer et d'affaiblir le fini de la peinture.

Entretien de la batterie

Le réfrigérateur est muni d'un interrupteur d'arrêt automatique si la tension tombe en dessous de 9,6 V à la borne de connexion. Cela permet d'éviter des dommages permanents aux batteries.

REMARQUE : Une fois la tension rétablie, le réfrigérateur commence à fonctionner automatiquement selon le réglage du cadran.

Dans la mesure du possible, maintenez la tension d'entretien indiquée sur votre batterie. L'énergie solaire est un bon moyen de maintenir la tension de la batterie si une source

d'énergie locale n'est pas disponible. Communiquez avec Furrion pour d'autres questions ou options sur l'énergie solaire.

Remplacement de la lampe DEL intérieure

⚠ AVERTISSEMENT

Danger de décharge électrique

Débranchez l'alimentation du réfrigérateur en éteignant le convertisseur, en débranchant la batterie ou en retirant le fusible. Dans le cas contraire, cela peut entraîner des risques d'électrocution ou de blessures corporelles.

Avant de retirer la lampe DEL, positionnez la régulation de la température du réfrigérateur sur OFF. Remplacez l'ancienne lampe DEL par une lampe DEL neuve de la même puissance et de la même taille. Communiquez avec Furrion ou un détaillant autorisé Furrion pour acheter une DEL de remplacement Furrion authentique (C-FCR10DCDTA-S01).

1. Dévissez les trois vis (Fig. 23)

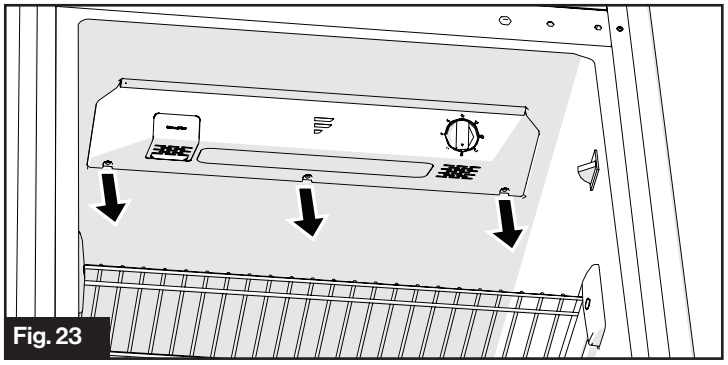

Fig. 23

2. Poussez le couvercle en arrière vers l'arrière de l'appareil, puis ouvrez-le. (Fig. 24)

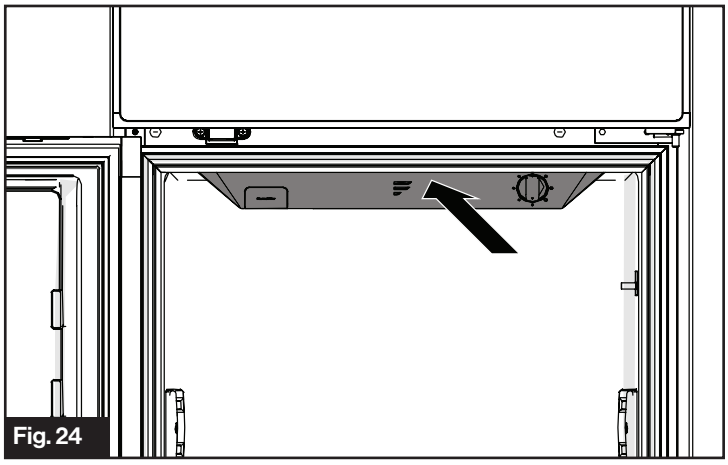

Fig. 24

3. Retirez l'agrafe et les deux vis pour remplacer la lampe LED usagée par une lampe LED neuve. Fixez l'agrafe, puis serrez les vis. Ensuite, réinstallez le couvercle. (Fig. 25)

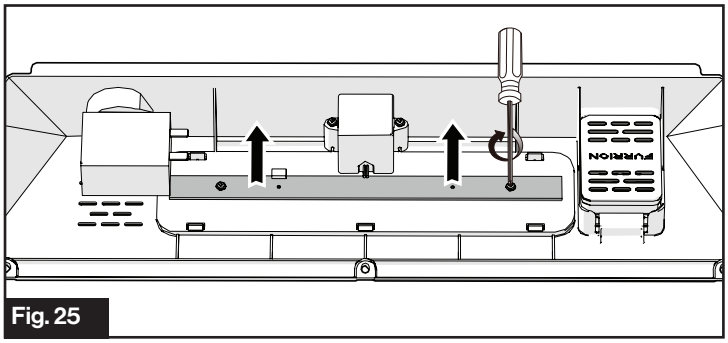

Fig. 25

Remplacement du filtre à charbon

Il est recommandé de remplacer le filtre à charbon tous les trois mois d'utilisation active. Communiquez avec Furrion ou un détaillant autorisé Furrion pour acheter le filtre à charbon de rechange (C-FCR10DCDTA-B01).

Remplacez le filtre à charbon en le retirant du réfrigérateur comme indiqué à la Fig. 26, puis remplacez-le par un nouveau.

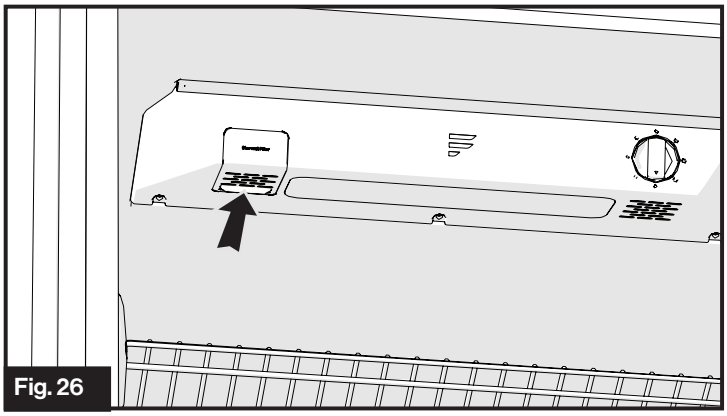

Fig. 26

Panneaux de porte

Furrion offre les couleurs de panneaux de porte de réfrigérateur noir brillant, noir mat, acier inoxydable et acier inoxydable noir. Communiquez avec Furrion ou un détaillant autorisé Furrion pour acheter le panneau de porte de remplacement.

Panneau de porte de rechange		
Couleur	Modèle	
	Réfrigérateur intégré de 12 V de 8 pieds cubes	Réfrigérateur intégré de 12 V de 10 pieds cubes
Acier inoxydable	C-FCR08DCDTA-A01	C-FCR10DCDTA-A01
Noir mat	C-FCR08DCDTA-A02	C-FCR10DCDTA-A02
Noir très brillant	C-FCR08DCDTA-A03	C-FCR10DCDTA-A03
Acier inoxydable noir	C-FCR08DCDTA-A04	C-FCR10DCDTA-A04

Panneau de porte du réfrigérateur

Lors du remplacement du panneau de porte du réfrigérateur, les dimensions suivantes doivent être respectées :

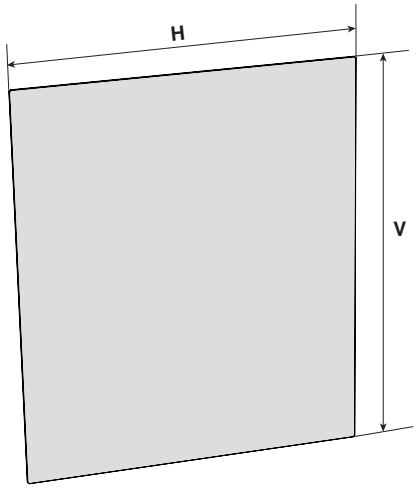

Modèle	H	V	T
Réfrigérateur intégré de 12 V de 8 pieds cubes	27¾ po ± 1⁄16 po	23¾ po ± 1⁄16 po	3⁄16 po
Réfrigérateur intégré de 12 V de 10 pieds cubes	34¾ po ± 1⁄16 po	23¾ po ± 1⁄16 po	3⁄16 po
REMARQUE : « T » indique l'épaisseur du panneau de porte de rechange.			

1. Retirez le couvercle latéral. (Fig. 27)

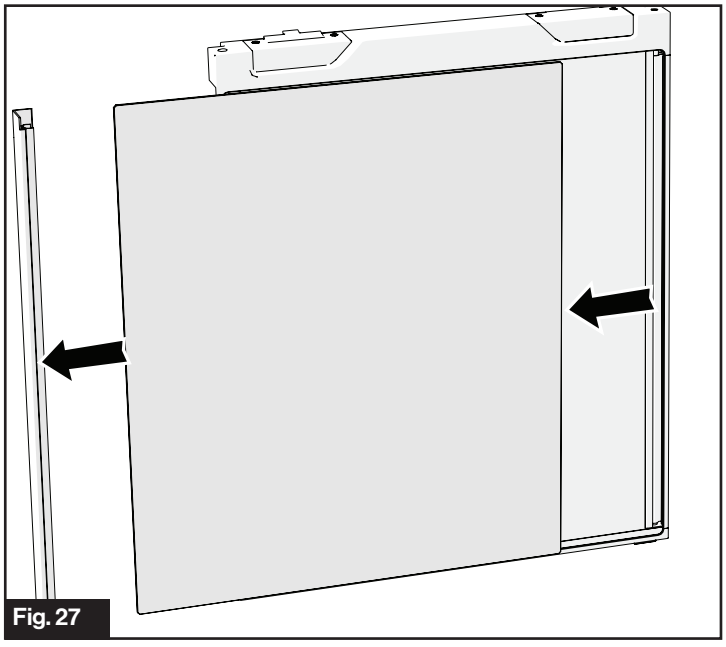
Fig. 27

2. Retirez le panneau de porte du réfrigérateur, puis remplacez-le par un nouveau. (Fig. 28)

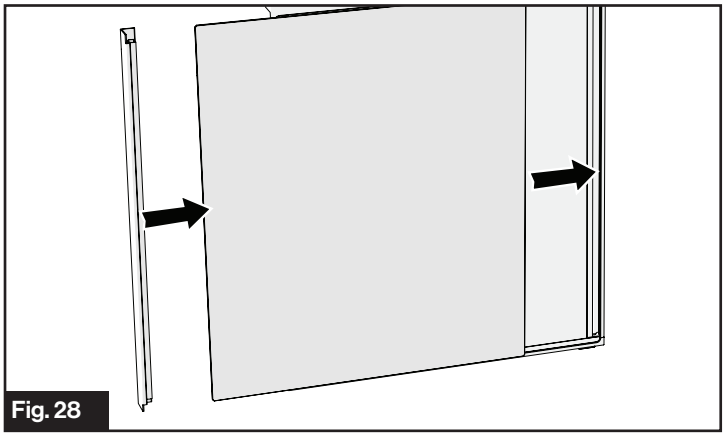
Fig. 28

Remplacement du panneau de porte du congélateur

Lors du remplacement du panneau de porte du congélateur, les dimensions suivantes doivent être respectées :

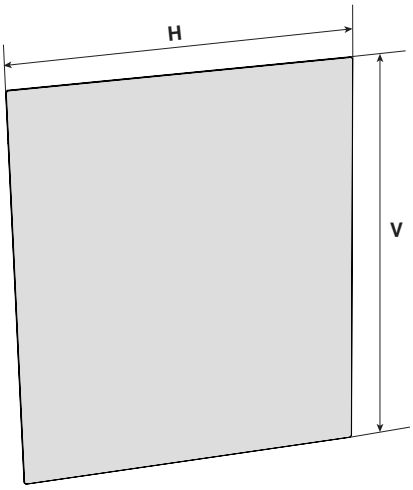

Modèle	H	V	T
Réfrigérateur intégré de 12 V de 8 pieds cubes	18¾ po ± 1⁄16 po	23¾ po ± 1⁄16 po	3⁄16 po
Réfrigérateur intégré de 12 V de 10 pieds cubes	18¾ po ± 1⁄16 po	23¾ po ± 1⁄16 po	3⁄16 po
REMARQUE : « T » indique l'épaisseur du panneau de porte de rechange.			

1. Tenez la droite du couvercle supérieur, puis tirez vers le haut pour le retirer. (Fig. 29)

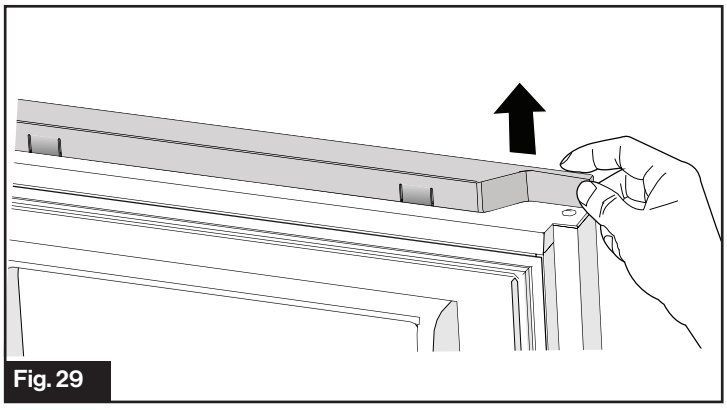

Fig. 29

2. Retirez le couvercle latéral. Retirez le panneau de porte du congélateur, puis remplacez-le par un nouveau. Réinstallez le couvercle supérieur et le couvercle latéral. (Fig. 30)

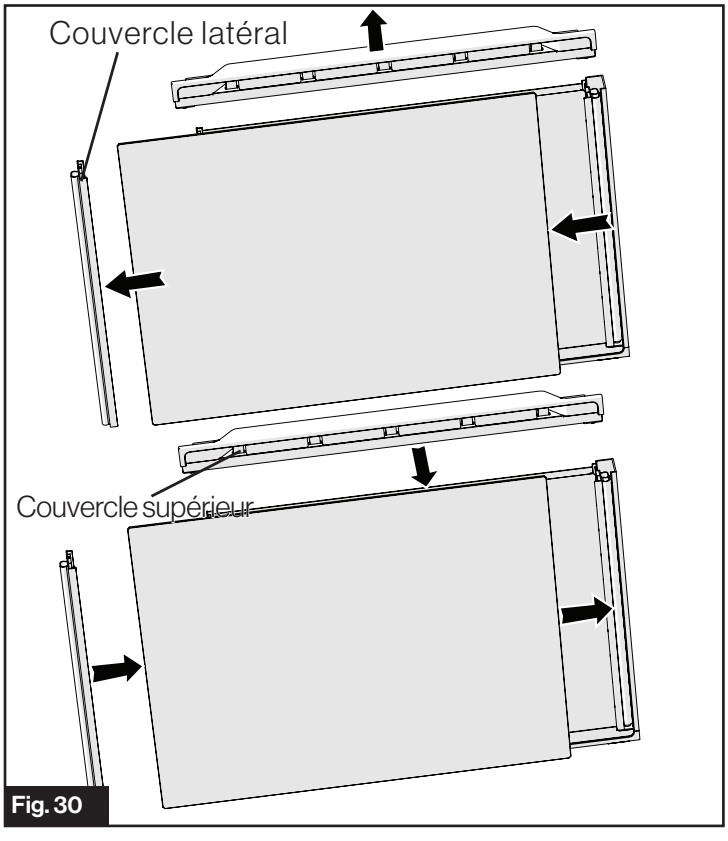

Fig. 30

Schéma de câblage

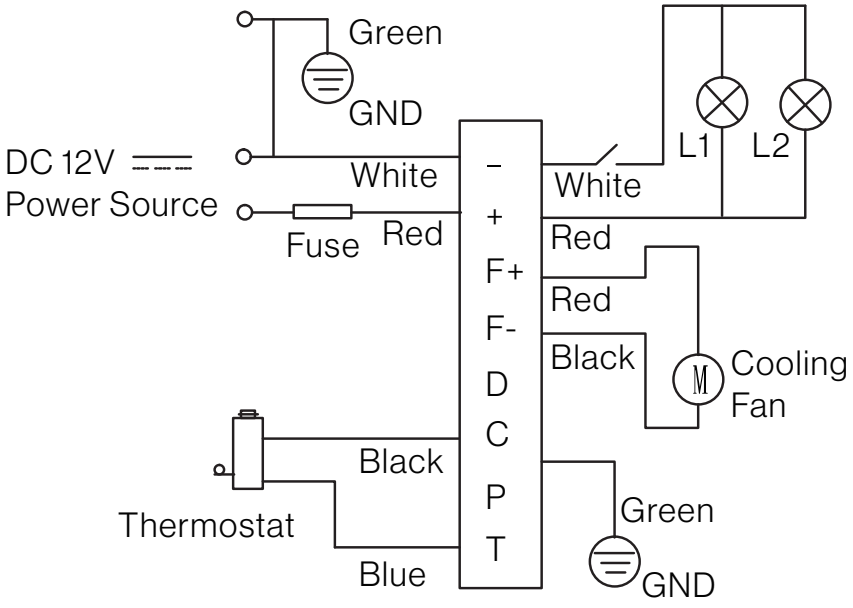

Caractéristiques

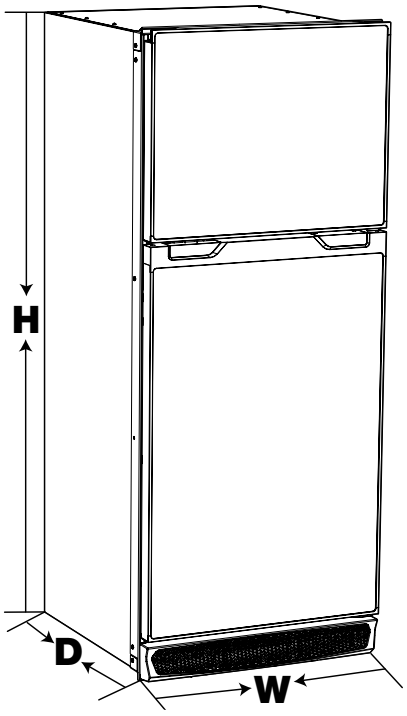

Caractéristiques		
Réfrigérateur intégré de 12 V de 8 pieds cubes		
Capacité (pieds cubes)	8 pieds cubes	
Dimensions du produit (H x P x L)	53 3/16 po x 25 3/4 po x 24 1/4 po (1 350 x 654 x 616 mm)	
Dimensions encastrées (H x P x L)	52 11/16 po x 23 3/4 po x 23 5/16 po (1 338 x 604 x 592 mm)	
Poids Net	121 lb (55 kg)	
Tension nominale d'alimentation	12 V CC	
Courant nominal :	11 A au démarrage et réglage de refroidissement maximal	
Gamme de températures :	Compartiment des aliments frais	+35,6 ~ +46,4 °F (2 ~ +8 °C)
	Compartiment congélateur	+21,2 ~ -0,4 °F (-6 ~ -18 °C)
Réfrigérateur intégré de 12 V de 10 pieds cubes		
Capacité (pieds cubes)	10 pieds cubes	
Dimensions du produit (H x P x L)	60 3/16 po x 25 3/4 po x 24 1/4 po (1 350 x 654 x 616 mm)	
Dimensions encastrées (H x P x L)	59 11/16 po x 23 3/4 po x 23 5/16 po (1 338 x 604 x 592 mm)	
Poids Net	134 lb (61 kg)	
Tension nominale d'alimentation	12 V CC	
Courant nominal :	11 A au démarrage et réglage de refroidissement maximal	
Gamme de températures :	Compartiment des aliments frais	+35,6 ~ +46,4 °F (2 ~ +8 °C)
	Compartiment congélateur	+21,2 ~ -0,4 °F (-6 ~ -18 °C)
Durée de fonctionnement normale (utilisation autonome, alimenté par une batterie de 100 A/h)	49 heures à 77 °F (25 °C)	
	31 heures à 90 °F (32.2 °C)	

Dépannage

Un professionnel qualifié est requis pour tout entretien de la carte d'entraînement du compresseur et de la carte de commande. Dans le cas contraire, la garantie du produit sera annulée. Si vous rencontrez un problème similaire à celui mentionné dans le tableau suivant, essayez la solution proposée ci-dessous afin de déterminer si vous êtes en mesure de résoudre le problème avant d'appeler le service.

Problème	Solution
Le réfrigérateur ne fonctionne pas.	Le disjoncteur s'est déclenché ou un fusible a sauté.
	Le cadran de contrôle de la température de l'appareil est réglé sur la position « OFF ».
	La tension de la batterie peut être hors de la plage de fonctionnement. Vérifiez la tension de la batterie pour une tension de 10,5 V sous charge.
Le compresseur s'allume et s'éteint fréquemment	La température de la pièce peut être élevée.
	La porte est ouverte ou est fréquemment ouverte.
	Le cadran de contrôle de la température n'est pas réglé correctement.
	Le joint de la porte est déchiré ou ne ferme pas correctement.
	La tension de la batterie peut être faible et tomber hors de la plage de fonctionnement. Vérifiez la tension de la batterie pour une tension de 10,5 V sous charge.
Les compartiments du réfrigérateur sont trop tièdes	Le cadran de contrôle de la température n'est pas réglé correctement (consultez la section « Régulation de la température » à la page 27 pour le réglage de la température du compartiment).
	La porte est ouverte ou est fréquemment ouverte.
	Le joint de la porte est déchiré ou ne ferme pas correctement.
	Une grande quantité d'aliments tièdes ou chauds a été stockée récemment. Attendez que le réfrigérateur atteigne sa température sélectionnée.
	Le réfrigérateur a récemment été débranché pendant un certain temps.
Vibrations ou cliquetis (une légère vibration est normale)	Le réglage de la température, par exemple la position maximale, peut affecter le niveau de vibration. Consultez la section « Contrôle de la température » à la page 28.
Humidité ou glace à l'intérieur du réfrigérateur	La porte est ouverte ou est fréquemment ouverte.
	Le cadran de contrôle de la température est réglé sur une position trop froide.
De l'humidité se forme à l'extérieur du réfrigérateur	Il s'agit d'un phénomène normal par temps chaud et humide.
Bruits de bulles ou de gargouillis (comme de l'eau en ébullition)	Il s'agit du bruit normal du réfrigérant (utilisé pour refroidir le réfrigérateur) qui circule dans tout le système.
Bruits d'éclatements ou de craquements lorsque le compresseur s'active	Il s'agit d'un phénomène normal pour les pièces métalliques qui subissent une dilatation et une contraction, comme les conduites d'eau chaude.
Impossible de fermer la porte correctement	Le réfrigérateur n'est pas sur une surface nivelée.
	La porte a été inversée et mal installée.
	Le joint est sale ou tordu.
	Le panier de rangement, les étagères et les bacs ne sont pas installés correctement.

Gracias por comprar este producto de Furrion®. Antes de usar su nuevo electrodoméstico, lea atentamente estas instrucciones. Este manual de instrucciones contiene información relativa al uso seguro, a la instalación y al mantenimiento del electrodoméstico.

Guarde este manual de instrucciones en un lugar seguro para usarlo como referencia a futuro. Esto garantizará un uso seguro y reducirá el riesgo de lesiones. Asegúrese de entregar este manual a los nuevos propietarios del electrodoméstico.

El fabricante no acepta responsabilidad por daños provocados por no tomar en cuenta estas instrucciones.

Índice

Índice **36**
Explicación de los símbolos **36**
Instrucciones de seguridad importantes **37**
Advertencias generales de seguridad 37
Eliminación adecuada del refrigerador 37
Partes y características **38**
Instalación **39**
Contenido 39
Preparación del sitio 39
Instalación del refrigerador 41
Invertir la apertura de la puerta (opcional) 43
Control de temperatura 45
Funcionamiento **45**
Uso sin conexión a la red eléctrica 45
Uso de temperatura extrema 46
Ajuste del estante (opcional) 46
Cerrojo de almacenamiento 46
Transporte 47
Consejos para ahorrar energía 47
Almacenamiento extendido 47
Mantenimiento de la batería 47
Limpieza y Mantenimiento **47**
Limpieza del interior del refrigerador 47
Limpieza de los paneles de la puerta 47
Cambio del LED interno 48
Cambio del filtro de carbón 48
Paneles de puerta 48
Diagrama de circuito **50**
Especificaciones **51**
Resolución de problemas **52**

Explicación de los símbolos

Este manual tiene información de seguridad e instrucciones para ayudarle a eliminar o reducir el riesgo de accidentes y lesiones. Respete siempre todas las advertencias de seguridad identificadas con estos símbolos. Una palabra de aviso identificará los mensajes de seguridad y de daños a la propiedad, e indicará el grado o nivel de gravedad del peligro.

⚠ PELIGRO

Indica una situación peligrosa que, de no evitarse, provocará la muerte o lesiones graves.

⚠ ADVERTENCIA

Indica una situación potencialmente peligrosa que, de no evitarse, podría provocar la muerte o lesiones graves.

⚠ PRECAUCIÓN

Indica una situación potencialmente peligrosa que, de no evitarse, podría provocar lesiones personales menores o moderadas, o bien daño a la propiedad.

Instrucciones de seguridad importantes

Advertencias generales de seguridad

⚠ PRECAUCIÓN

Una mala instalación, ajuste, alteración, reparación o mantenimiento puede provocar lesiones personales o daños a la propiedad. Por asistencia o información adicional, contacte al servicio técnico de Furrion.

- No permita que nada toque el sistema de enfriamiento del refrigerador.
- Asegúrese de que la instalación eléctrica siga todas las normas correspondientes.
- No haga puente ni cambie los componentes o características eléctricas del refrigerador.
- No rocíe líquidos cerca de las salidas, conexiones o componentes del refrigerador. La mayoría de los líquidos son conductores, lo cual puede provocar una descarga eléctrica, cortocircuitos o incendios.
- El sistema de enfriamiento del refrigerador funciona bajo presión. No intente reparar ni recargar un sistema refrigerante defectuoso.
- Los estantes se han colocado de acuerdo a normas de seguridad. Los estantes siempre deben mantenerse en su lugar durante la operación y transporte del equipo. Si en algún momento el mecanismo de fijación sufriera un desperfecto, contacte al servicio al cliente de Furrion.

⚠ ADVERTENCIA

- La parte posterior del refrigerador tiene bordes y esquinas afilados. Para evitar cortes o rozamientos al trabajar en el refrigerador, tenga precaución y use protección personal como guantes anti-corte y protectores de brazos.
- No almacene ni use gasolina u otros vapores y líquidos inflamables cerca de este refrigerador.
- Este electrodoméstico no está hecho para que lo usen personas (incluidos niños) con capacidades físicas, sensoriales o mentales reducidas, o bien que no posean la experiencia y conocimientos, a menos que hayan recibido instrucciones sobre el uso de electrodomésticos de parte de una persona responsable por su seguridad.
- Se debe supervisar a los niños para garantizar que no jueguen con el electrodoméstico.
- Para evitar riesgos de choque eléctrico, las acciones pertinentes deberán estar a cargo de personal calificado y certificado. Siempre desconecte la alimentación.

Eliminación adecuada del refrigerador

⚠ PELIGRO

Riesgo de atrapamiento infantil. Para evitar la posibilidad de atrapamiento infantil, siga estas precauciones antes de desechar su refrigerador.

- Quite todas las puertas.
- Deje los estantes dentro, de manera tal que los niños no puedan entrar con tanta facilidad.
- Jamás deje que los niños jueguen con, usen, o entren al interior del refrigerador.



El atrapamiento y asfixia infantil no son problemas del pasado. Los refrigeradores abandonados o convertidos en chatarra siguen siendo un peligro, incluso si se dejan en tal estado “durante solo unos días”. Si va a deshacerse de su refrigerador viejo, siga estas instrucciones para ayudar a evitar accidentes.

Antes de desechar su refrigerador o congelador viejo:

- Quítele las puertas.
- Deje los estantes dentro, de manera tal que los niños no puedan entrar con tanta facilidad.

Refrigerantes

Todos los productos de refrigeración contienen refrigerantes, los cuales, según las leyes federales, deben extraerse antes de desechar los productos. Si va a deshacerse de un producto de refrigeración viejo, consulte a la compañía encargada de la recolección de desechos para averiguar qué hacer.

¡Guarde estas instrucciones para usarlas como referencia a futuro!

Partes y características

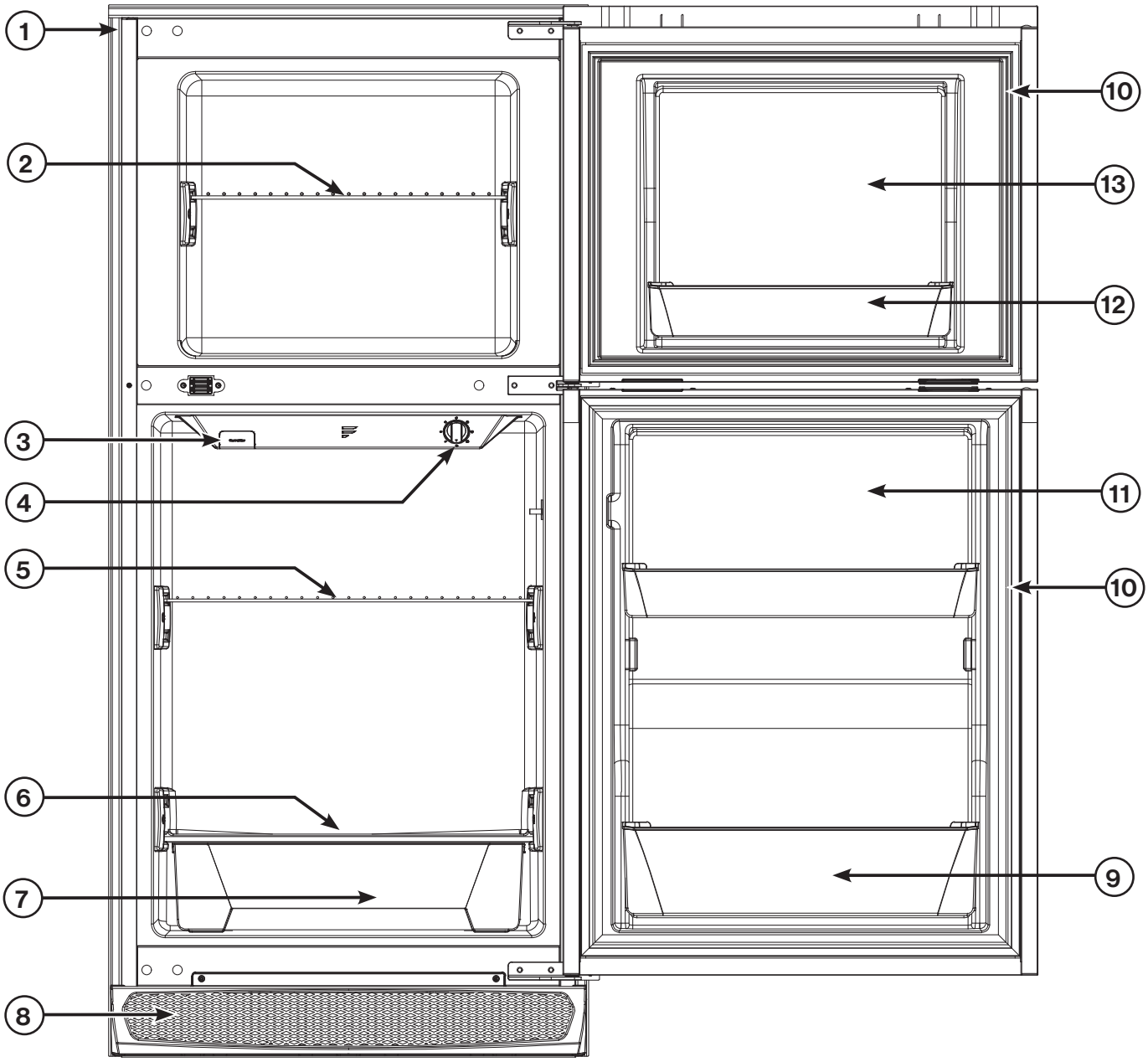

Objeto	Nombre de la parte
1	Kit de bordes
2	Bandeja metálica del congelador
3	Filtro de carbón
4	Control de temperatura
5	Bandeja metálica del refrigerador
6	Bandeja de vidrio del refrigerador
7	Gaveta

Objeto	Nombre de la parte
8	Rejilla de ventilación
9	Cesta de la puerta de ½ galón
10	Empaquetadura
11	Puerta del refrigerador
12	Cesta normal de la puerta
13	Puerta del congelador

Instalación

Todos los productos Furrion a los que hace referencia este manual deberán instalarse de acuerdo a las normas locales y nacionales, incluyendo las últimas versiones de los siguientes estándares:

EE. UU.:
– NFPA 1192
– NFPA 70

Canadá:
– C22.1
– CSA Z240

Contenido

1. Coloque la unidad en su posición vertical.
   NOTA: Es posible que el refrigerador se haya recostado horizontalmente para transportarlo. Esto es aceptable, pero debe dejarse parado verticalmente durante al menos 4 horas antes de encender el compresor para que se asiente el aceite del compresor.
2. Desempaque la unidad y deshágase del material de embalaje de forma adecuada.
3. Verifique que todas las partes estén en la caja. Si algo está dañado o no viene incluido en el empaque, contacte al punto de venta donde adquirió el producto.
   - 1 Refrigerador
   - 1 Manual de instrucciones
   - 1 Folleto de garantía
   - 1 Tapa del cerrojo de la puerta del refrigerador
   - 1 Cerrojo de almacenamiento

Rev: 01-08-24
CCD-0007486

Preparación del sitio

Retirar el refrigerador existente (si lo hubiera)

⚠ ADVERTENCIA

INCENDIO O EXPLOSIÓN

Se pueden producir fugas de gas en su sistema y generar una situación peligrosa. Realice siempre una prueba de fugas para detectar posibles fugas de acuerdo con las instrucciones del fabricante después de retirar cualquier electrodoméstico.

- NUNCA realice una prueba de fugas cuando esté fumando. Nunca use una llama.
- No utilice ningún electrodoméstico hasta que la conexión haya sido probada y no tenga fugas.

- Retire el refrigerador existente (si lo hubiera):
  – Desconecte el cable de alimentación de 120 V CA del enchufe en la parte trasera del recinto del refrigerador.
  – Desconecte los cables de 12 V CC del refrigerador y cubra las puntas de los cables con sus tapas.
  – Cierre la alimentación de gas licuado al refrigerador.
  – Desconecte la tubería de gas licuado del refrigerador. Coloque la tapa de la tubería y verifique que no haya pérdidas de gas licuado.
  – Retire los tornillos que unen el refrigerador al recinto.
  – Deslice el refrigerador hacia afuera del recinto y retírelo de la casa rodante.

Elija la ubicación

- Su nuevo refrigerador debe colocarse sobre una superficie plana que pueda soportar un peso de 330 lbs (150 kg). La superficie debe estar a nivel en relación con el plano del piso de la casa rodante.
  NOTA: Será aceptable una pendiente que sea cómoda para el diario vivir y debida al transporte normal.
- Si el electrodoméstico se va a instalar sobre una alfombra, coloque una placa de manera sobre ella. No coloque el electrodoméstico directamente sobre la alfombra, ya que el calor del compresor podría provocarle daños.
- Para un funcionamiento óptimo, el refrigerador debe trabajar en un ambiente de entre 50 °F ~ 126 °F (10 °C ~ 52 °C). Si se instala cerca de grandes fuentes de calor, tales como hornos, hogueras, etc., asegúrese de que haya una barrera térmica (como un panel de madera) que aisle el espacio del refrigerador de forma de no afectar el desempeño del electrodoméstico.

Preparación del gabinete/recinto del refrigerador

- El refrigerador integrado está diseñado para tener una separación de 0 pulg. en los costados y cara superior. Hay una separación intencional de ¼ pulg. entre la cara trasera del equipo y el gabinete, para permitir que el cable ingrese al espacio del gabinete. El gabinete deberá tener las dimensiones indicadas a continuación:

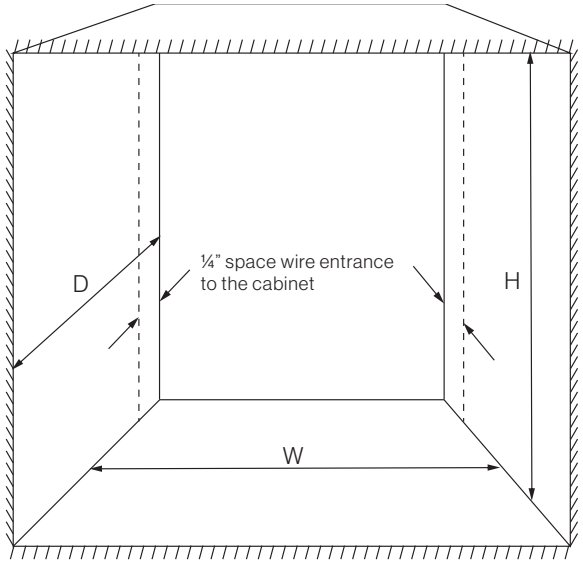

Modelo	Ancho	Alto	Profundidad
FCR8DCDTA-*	23½" ± ⅛"	52⅞" ± ⅛"	24" ± ⅛"
FCR10DCDTA-*	23½" ± ⅛"	59⅞" ± ⅛"	24" ± ⅛"

- Las medidas del ancho (W) y la altura (H) del gabinete/recinto tienen las tolerancias indicadas en la tabla. La medida de la diagonal de esquina a esquina tiene una tolerancia de ⅜ pulg.

Español

- El soporte de la base del gabinete/recinto debe tener una pendiente de 0 grados. Si el gabinete/recinto existente tiene una base con pendiente, se deberá agregar suplementos para nivelar y apoyar el refrigerador.
  NOTA: Los gabinetes/recitos para refrigeradores de tipo de absorción pueden estar construidos con una pendiente de 3 grados hacia atrás. Esta pendiente tiene como objetivo que la humedad drene hacia el orificio de ventilación de la pared lateral.
- El sistema de refrigeración tiene un diseño de circuito cerrado de aire, con toma y descarga de aire en la parte inferior del frente de la unidad. El recinto no necesita estar ventilado por ningún motivo. Tampoco es necesario añadir aislamiento adicional en los lados ni la parte superior del recinto. El recinto puede tratarse como un gabinete más del espacio habitable.
- Las superficies exteriores del gabinete construidas en MDF sólido deberían tener un reverso de chapa de madera blanda como esqueleto de soporte, y para reducir la separación del MDF.
  NOTA: Un núcleo de madera blanda con láminas de MDF o superficies de madera blanda/dura son suficientes sin un esqueleto de soporte.

Preparación eléctrica

⚠ ADVERTENCIA

- Se requiere de una correcta conexión a tierra por su seguridad, para evitar choques eléctricos o incendios. El refrigerador incluye de fábrica una conexión a tierra adecuada para fallas eléctricas internas. No debe quitar o alterar esta conexión a tierra.
- Asegúrese de que el transformador o la fuente de alimentación de CC tengan una correcta conexión a tierra de acuerdo a las instrucciones de su fabricante. De acuerdo con RVIA, la fuente de alimentación debe estar aislada y conectada a tierra con el chasis de la casa rodante.

⚠ PRECAUCIÓN

Este refrigerador solo aceptará niveles de tensión hasta los 17 V CC. Cualquier otra fuente de alimentación, incluyendo una fuente de CA dañará al producto y anulará la garantía.

- El refrigerador requiere de una fuente de alimentación que pueda suministrar adecuadamente 10.5 a 17 V CC para funcionar correctamente. Furrion recomienda utilizar un Power Center (FCVSWC42A o FCVSWC54A) y una batería de litio (FB12I10C) adecuada al mismo.
- El refrigerador debe estar conectado a un circuito de rama única con un fusible de al menos 15 A.
  NOTA: El producto incluye un fusible interno de 15 A. Esto tiene como único fin proteger el cableado interno de la unidad. No protegerá la fuente de alimentación ni el cableado hacia el producto, y no se debería usar como sustituto. Sin embargo, el fusible interno permitirá utilizar un circuito ramal con una corriente nominal mayor.
  NOTA: Compartir la alimentación con otros dispositivos en el mismo ramal podría causar sobretensiones transitorias y caídas de tensión. Estas interferencias podrían dañar o limitar la funcionalidad de todos los dispositivos del ramal.
  NOTA: Al sustituir un refrigerador de absorción, la fuente de alimentación generalmente es compartida con otros dispositivos del vehículo, tales como las luces del techo. Es preferible utilizar un circuito ramal independiente para eliminar el parpadeo durante el funcionamiento del compresor.
- La entrada nominal máxima del electrodoméstico es de 11 A. Todos los cableados deben respetar las normas **RVIA** y **NEC** según el valor de entrada nominal
- Respete los siguientes lineamientos para el cableado para obtener el máximo desempeño de la reserva de batería.

Cable dedicado desde el tablero/panel eléctrico

Tabla A	
Longitud del cable al refrigerador	**Calibre del cable**
Máximo 5 pies	14AWG
Máximo 10 pies	12AWG
Máximo 15 pies	10AWG
Supera los 15 pies y/o el cable de alimentación principal supera 25 pies de 6 AWG	Vea "Conexión directa desde la batería"

**Opcional - Se puede agregar un conector de arnés con coleta del mismo calibre al refrigerador, pero debe añadir su longitud al total.*
*** El cable de alimentación principal debe ser de un calibre de al menos 6 AWG, y un largo máximo de 25 pies.*

Longitud del cable - Tabla de referencia A

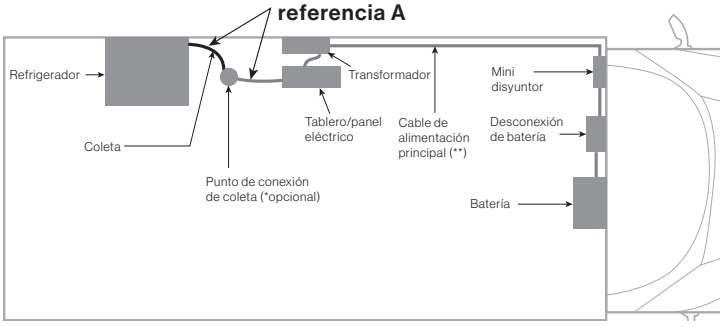

Conexión directa desde la batería

Tabla B	
Longitud del cable al refrigerador	**Calibre del cable**
Máximo 20 pies	10AWG
Máximo 35 pies	8AWG (*)
Máximo 55 pies	6AWG (*)

** El refrigerador acepta un calibre máximo de cable de 10 AWG. Para conectar un cable de mayor calibre, use una coleta de 10 AWG de un máximo 5 pies.*
***Opcional - Puede conectar el terminal de tierra/negativo al chasis con un cable del mismo calibre, en lugar de instalar un cable de retorno a la batería.*

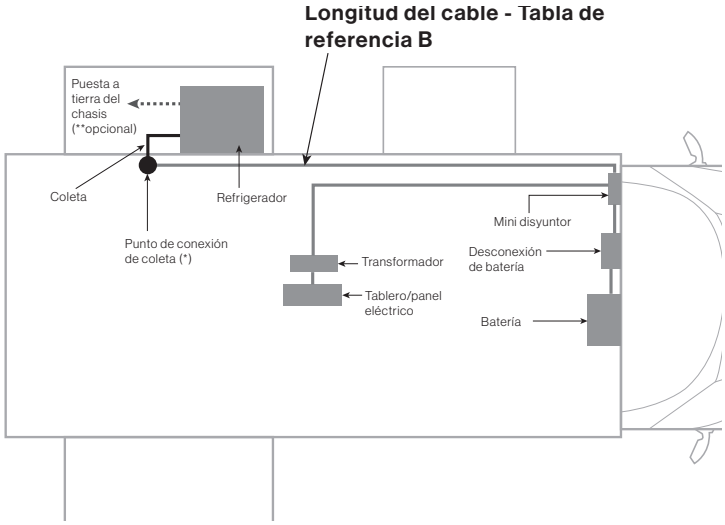

- Si se desea agregar una conexión a tierra adicional por fallas externas al chasis del refrigerador, se puede preparar un cable de puesta a tierra externo y conectarlo directamente a la regleta de bornes. La regleta de bornes soporta una tensión nominal máxima de 300 V a 25 A.
- Inserte el cable de alimentación en el espacio del gabinete. Es aceptable insertarlo a través del piso del gabinete, una pared lateral o el techo. Asegúrese de que el cable quede dentro del espacio de ¼ pulg. libre entre la parte trasera de la unidad y el gabinete.
  NOTA: Para sustituir un refrigerador existente, puede que sea necesario cambiar el camino de ingreso del cable al gabinete si el orificio de entrada no está dentro del espacio libre de ¼ pulg.
- Si no existe un acceso por un panel lateral/ventilación para alcanzar la conexión trasera del electrodoméstico, planifique que la longitud del cable sea adecuada para llegar hasta la parte trasera del gabinete, de forma de poder realizar la conexión del cable antes de la instalación del equipo.
  NOTA: Furrion recomienda dejar caer el cable de alimentación de 12 V desde la parte superior trasera del gabinete hasta la regleta de bornes. Fije con cinta los cables transitoriamente a la mitad superior del equipo de forma que el cable excedente caiga sin riesgo de raspar contra el chasis del equipo o el piso durante la instalación.

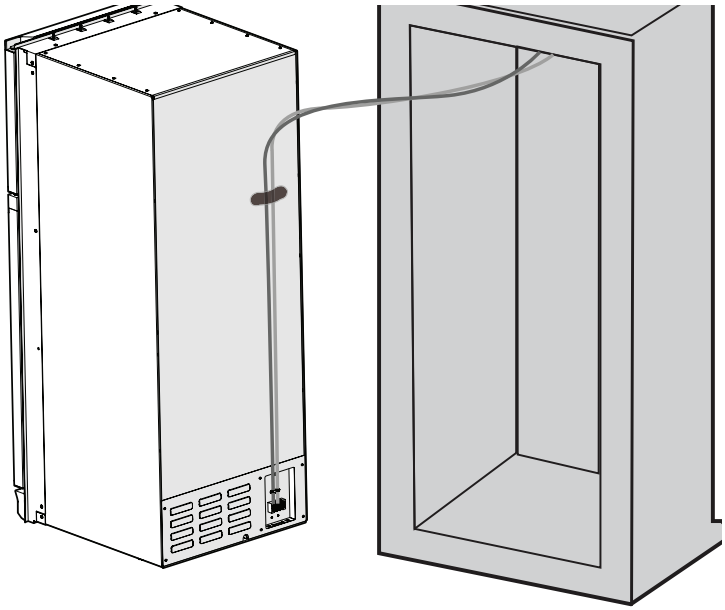

Preparación del drenaje

La purga de condensación drena hacia una bandeja colectora integrada a la unidad. No es necesario preparar un drenaje externo en este momento.

Instalación del refrigerador

Conexión eléctrica

1. Retire la prensa de descarga de tracción y la tapa de los conectores usando un destornillador Phillips. (Fig. 1)

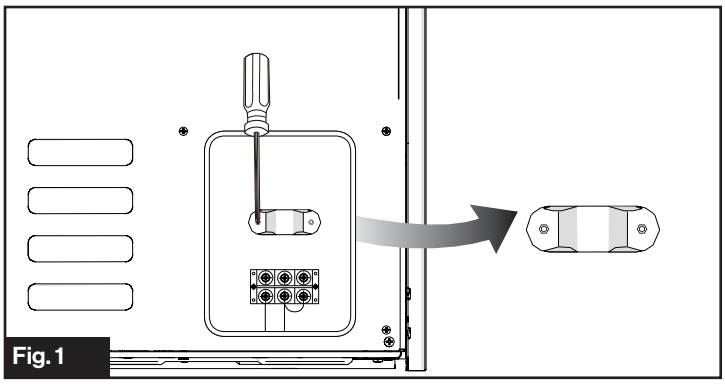
Fig. 1

2. Conecte los cables a los bornes correctos como se indica en la Fig. 2. Conecte el borne "**+**" al polo positivo de 12 V CC. Conecte el borne "**-**" al polo negativo de 12 V CC.
3. Si lo desea, conecte una puesta a tierra adicional al borne con la etiqueta "**GND**".

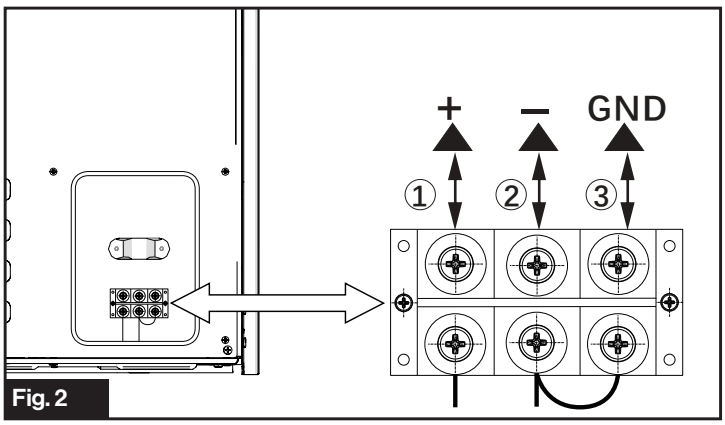

Fig. 2

4. Sujete el cable con la prensa de descarga de tracción y vuelva a colocar la tapa de los conectores. (Fig. 3)

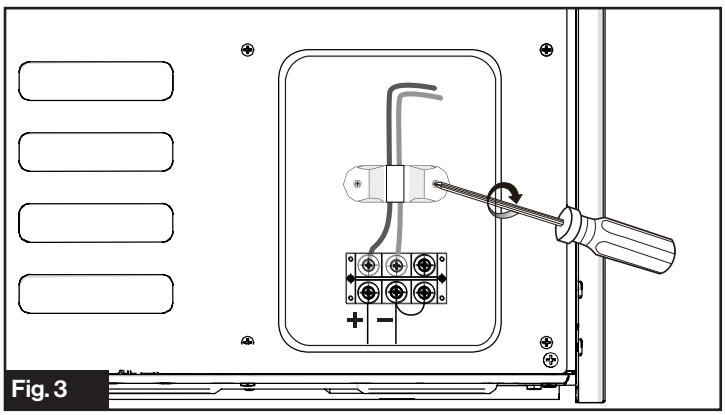

Fig. 3

Instalación sin acceso a pared lateral

Español

1. Deslice la unidad hacia adentro del recinto. Deberá tener cuidado para evitar raspar el chasis contra el cable durante la instalación. (Fig. 4)
   NOTA: Elevar el cable y usar un revestimiento/tubo para el cable ayudará a proteger el cable.

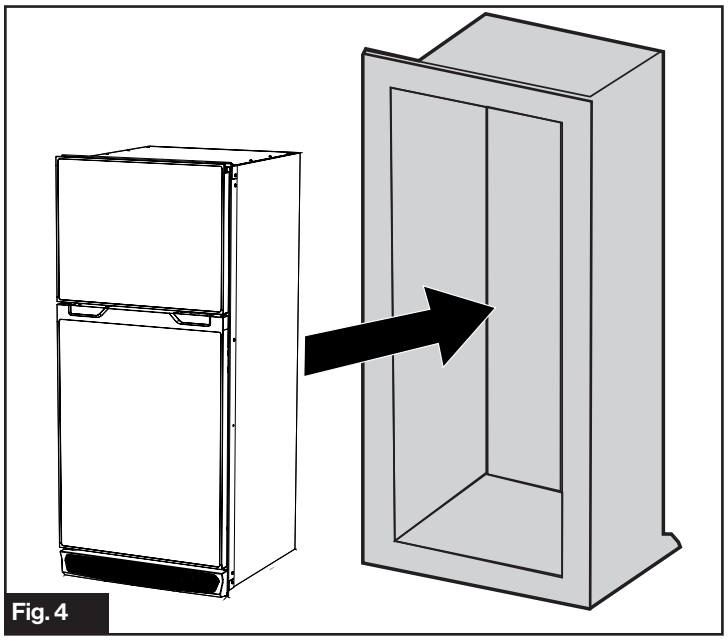
Fig. 4

2. Saque los tornillos de fijación y quite la rejilla de ventilación. (Fig. 5)

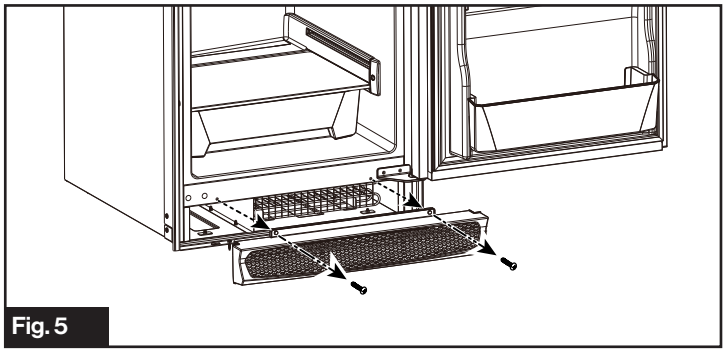
Fig. 5

3. Coloque el refrigerador centrado en la abertura para asegurarse que los bordes cubran todos los huecos del frente del gabinete.
4. Fije el refrigerador con tornillos dentro del recinto tanto en su cara superior como inferior. (Fig. 6 y Fig. 7)
   NOTA: Use tornillos para madera para perforar la porción de madera blanda del marco del gabinete.
   NOTA: No intente fijar primero la parte superior o inferior para luego empujar el extremo libre de la cavidad del refrigerador hasta que se alinee con el recinto. Esto hará que las trabas de las puertas queden desalineadas. Si el gabinete queda fuera de escuadra, agregue suplementos para alinearlo.

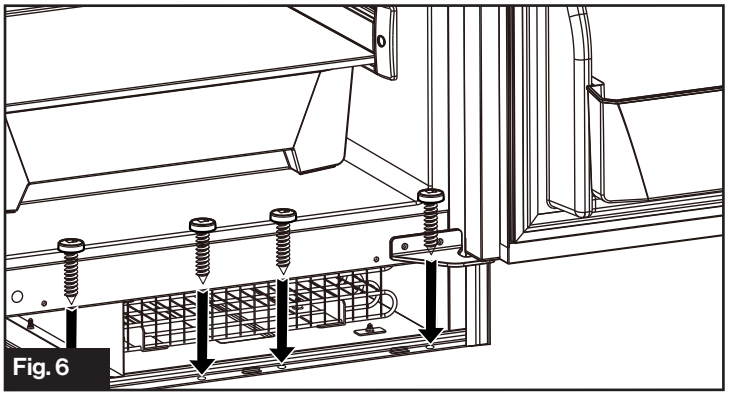
Fig. 6

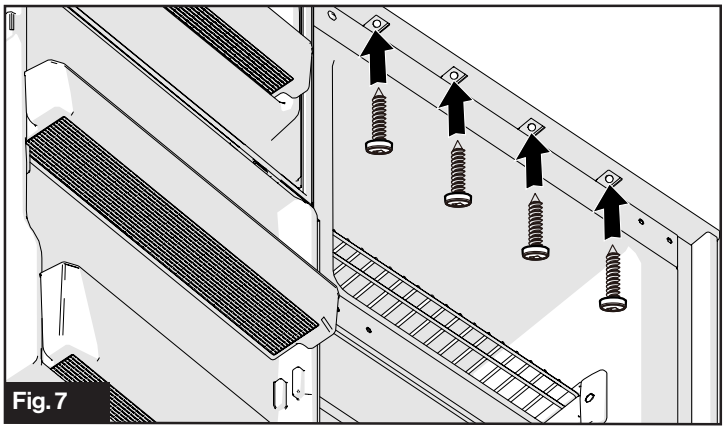
Fig. 7

5. Reinstale la rejilla de ventilación y apriete los tornillos. (Fig. 8)

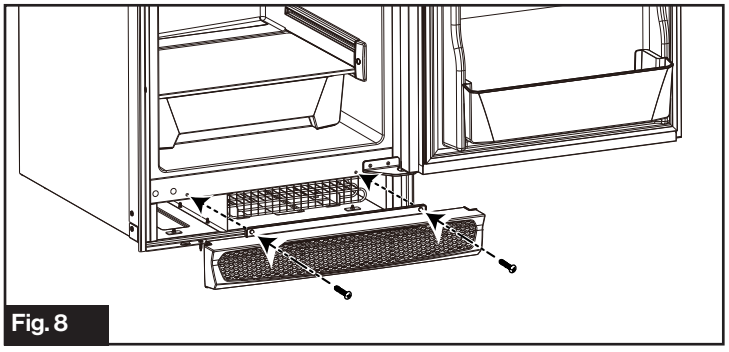
Fig. 8

Instalación con acceso a pared lateral

NOTA: Siga estos pasos cuando tenga acceso a una rejilla de ventilación o panel de acceso lateral, como cuando sustituye un refrigerador existente de absorción de gas.

1. Coloque el refrigerador dentro del recinto, como se describe en la Fig. 4 de la sección "**Instalación sin acceso a pared lateral**". Por ahora no se preocupe por las conexiones eléctricas.
2. Retire la rejilla de ventilación existente o abra el panel de acceso lateral para acceder a la parte trasera del electrodoméstico.
3. Confirme la ubicación del cable y que no interfiera con el marco del chasis del refrigerador de forma que pudiera causar desgaste o se pudiera apretar el cable. Cambie la posición del cable de ser necesario, debería quedar dentro del espacio de ¼ pulg. entre la parte trasera de la unidad y el gabinete. Por más detalles, consulte la sección "**Preparación eléctrica**" de este manual.
4. Revise el encaje del refrigerador en el gabinete. Empuje para dejarlo fijado en su posición final.
   NOTA: Podría haber espuma sellante en el fondo, que

interfiera con la instalación, y la misma deberá quitarse de los lugares de contacto con un cuchillo.

5. Fije el refrigerador al gabinete siguiendo los pasos 2 a 5 de la sección "**Instalación sin acceso a pared lateral**".
6. Si corresponde, coloque la tapa y selle la tubería de gas con un tapón de brida de ⅜ pulg. Abra la llave de gas y use una solución líquida no corrosiva de detección de pérdidas para detectar cualquier pérdida.
7. Realice las conexiones eléctricas tal como lo describe la sección "**Conexión eléctrica**".
8. De ser necesario, vuelva a sellar cualquier abertura que hubiera quedado al descubierto al cortar la espuma en el paso 3, lo que podría impedir la fuga/propagación de humedad.
   NOTA: No es necesario sellar/rellenar con espuma los huecos a lo largo del perímetro de los costados y la base del refrigerador.

Invertir la apertura de la puerta (opcional)

Su refrigerador viene armado de fábrica ya sea para abrir hacia la izquierda o hacia la derecha y usted podría desear cambiar el sentido de apertura.

1. Quite los tornillos de fijación de la bisagra A para desarmar la puerta del congelador. (Fig. 9) Retire los tapones de la tapa plástica de la brecha del lado izquierdo del refrigerador y déjelos a un lado para usar más adelante.

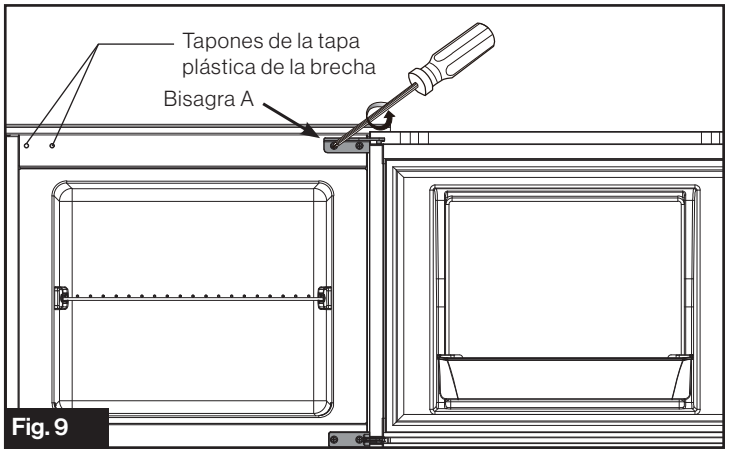

Fig. 9

2. Quite los tornillos de fijación de la bisagra B y la bisagra C para desarmar la puerta del refrigerador. (Fig. 10)

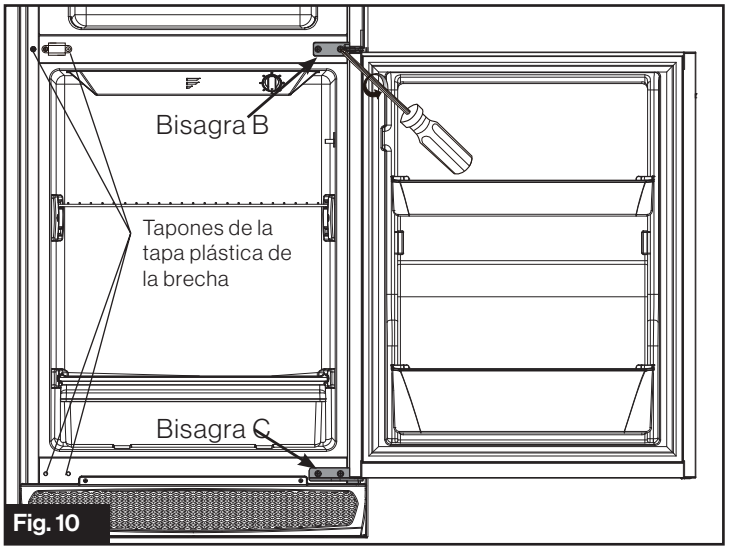

Fig. 10

3. Invierta las partes de la tapa del cerrojo de la puerta del congelador, el soporte metálico, el buje plástico, el cerrojo de la puerta del congelador y el bloque de fijación del cerrojo al lado opuesto respectivamente. (Fig. 11)

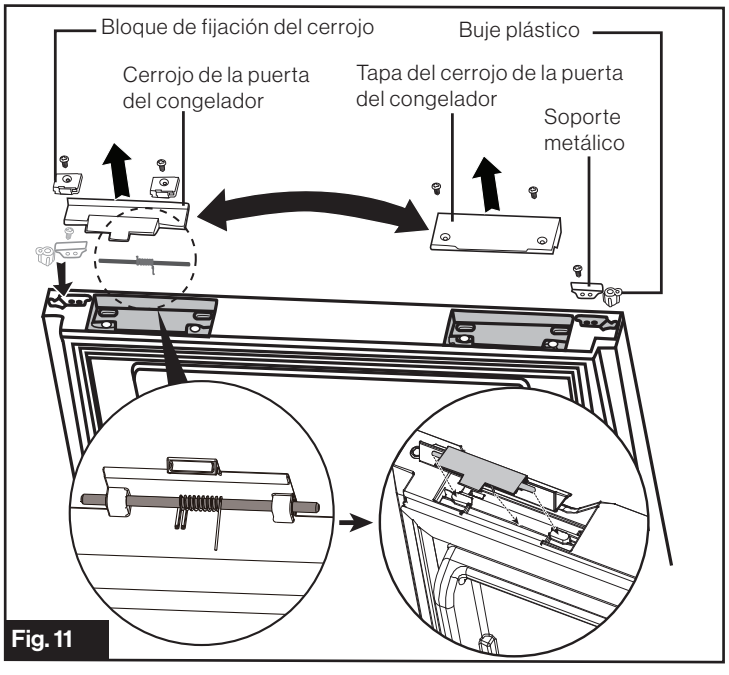

Fig. 11

4. Quite la tapa del cerrojo de la puerta del refrigerador (derecha) y guárdela para usar más adelante. Cambie el cerrojo de la puerta del refrigerador y los bloques de fijación de los cerrojos al lado opuesto. Instale el lado izquierdo de la tapa del cerrojo de la puerta del refrigerador, incluida como accesorio con la unidad, donde se encontraba el cerrojo de la puerta. (Fig. 12)

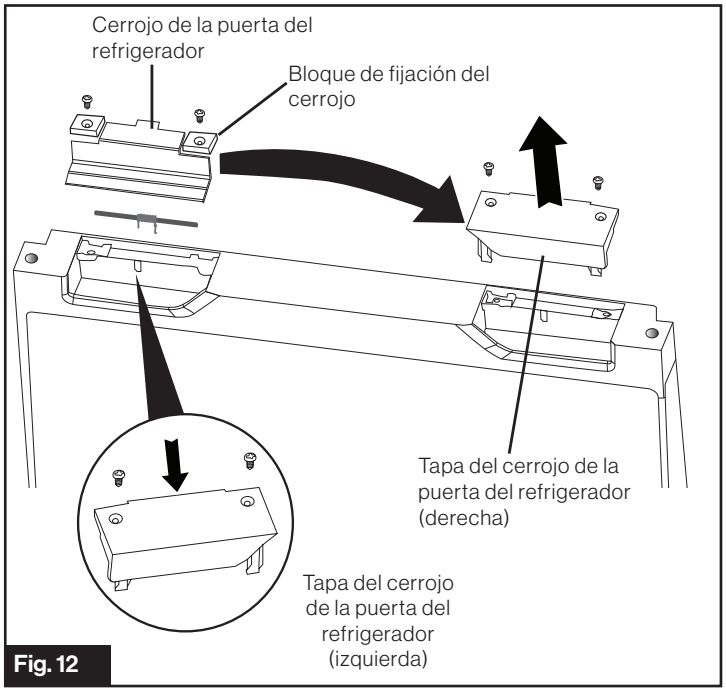

Fig. 12

5. Invierta el soporte metálico y el buje plástico de la parte inferior de la puerta del refrigerador. (Fig. 13)

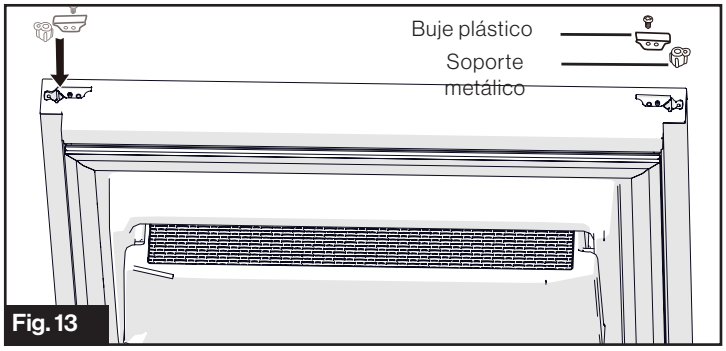

Fig. 13

6. Desenrosque los tornillos de fijación del soporte de la traba de la puerta y cámbielo al lado opuesto. (Fig. 14)

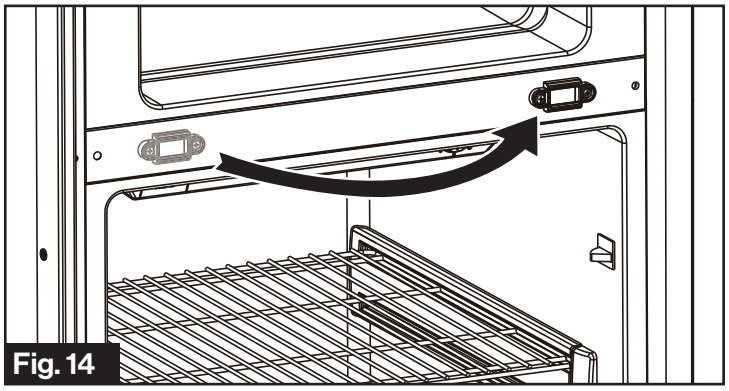
Fig. 14

7. Fije la bisagra A al lado izquierdo. Reinstale la puerta del refrigerador y fije la bisagra B al lado izquierdo de la barra del medio. (Fig. 15)

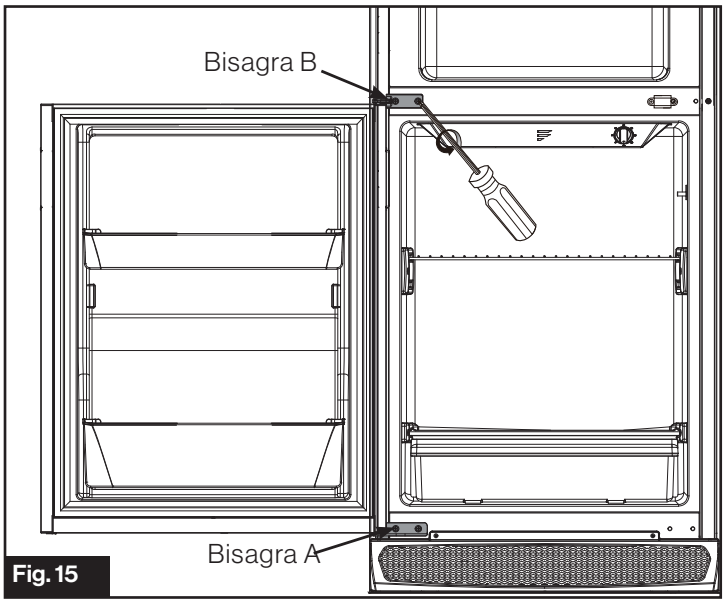

Fig. 15

8. Reinstale la puerta del congelador y luego fije la bisagra C en la parte superior izquierda. (Fig. 16)

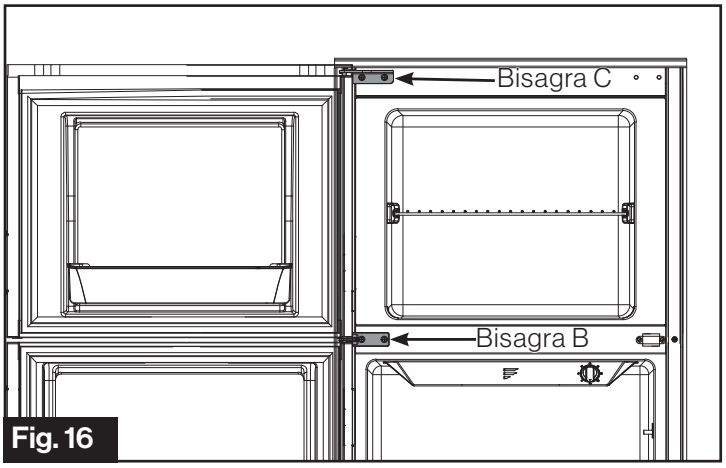

Fig. 16

Ha finalizado el cambio de la apertura de la puerta, ahora verifique que la alineación sea correcta. Compruebe que la puerta no esté desalineada ni tenga nada que afecte su movimiento, y asegúrese de que la traba fije y libere la puerta correctamente. Puede aflojar y ajustar las bisagras de ser necesario para realizar ajustes sutiles.

NOTA: Las anteriores instrucciones son para cambiar la dirección de apertura de la puerta de izquierda a derecha. Invierta estos pasos para cambiar la dirección de apertura de la puerta de derecha a izquierda.

Funcionamiento

El electrodoméstico tiene una función de apagado por baja tensión para proteger la batería de su casa rodante de un agotamiento excesivo.
NOTA: Esta función solo controla el funcionamiento del compresor, pero se seguirá usando una pequeña corriente eléctrica para la luz LED y el sistema de monitoreo de bajo consumo. Cuando vuelva a aumentar la tensión, el sistema reanudará automáticamente el funcionamiento normal.

Control de temperatura

⚠ PRECAUCIÓN

Una temperatura adecuada para el almacenamiento de los alimentos es importante para reducir el riesgo de bacterias que provocan intoxicaciones alimentarias.

La perilla de control de temperatura se encuentra dentro del compartimiento para comida fresca dentro del refrigerador. Está diseñado para configurar la temperatura de frío a máximo frío o apagar el sistema de refrigeración.

Las siguientes son las temperaturas de funcionamiento recomendadas para un almacenamiento adecuado de los alimentos:

Compartimiento	Temperatura
Refrigerador	36 °F~40 °F (2 °C~4 °C)
Congelador	< 0 °F (< -18 °C)

Ponga el termostato al máximo cuando encienda el refrigerador por primera vez y luego de guardar en él grandes cantidades de alimentos. Luego de algunas horas, bájelo a una posición entre intermedia y máxima para alcanzar la temperatura de funcionamiento recomendada. Esto garantizará que el gabinete esté bien frío antes de colocar alimentos en el refrigerador. Si coloca dentro grandes cantidades de comida, podría ser necesario un tiempo adicional de refrigeración para bajar la temperatura. Distintas condiciones podrían requerir un ajuste de la perilla de temperatura, use la siguiente tabla como guía.

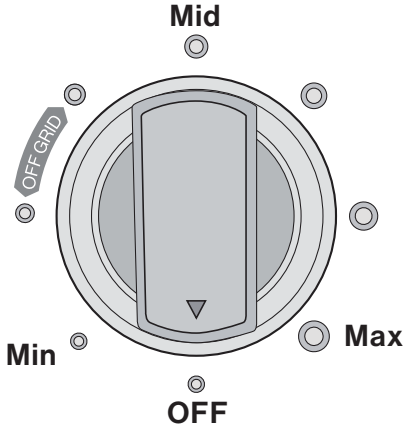

Ajuste del termostato	Temperatura del refrigerador	Temperatura del congelador
Max	41 °F (-5 °C)	-11.2 °F (-24 °C)
Entre Max y Mid	39.2 °F (4 °C)	1.4 °F (-17 °C)
Mid	43.7 °F (6.5 °C)	5 °F (-15 °C)
Entre Mid y Min	45.5 °F (7.5 °C)	6.8 °F (-14 °C)
Min	46.4 °F (8 °C)	8.6 °F (-13 °C)

NOTA: La tabla anterior es una guía definida en base a condiciones ambientales ideales de 77 °F (25 °C). Varios factores podrían alterar su desempeño. Para lograr el máximo rendimiento, debe colocar un termómetro para refrigerador.

NOTA: Si se perdiera la energía durante la operación, el refrigerador reiniciará su funcionamiento automáticamente después de 3 a 5 minutos de restablecida. La perilla de temperatura no necesita ajustarse o moverse para reiniciar el refrigerador.

Uso sin conexión a la red eléctrica

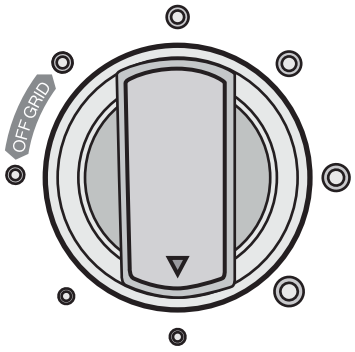

- Cuando no tenga la posibilidad de conectarse a la red eléctrica, puede usar el ajuste "OFF GRID" (sin conexión a la red eléctrica) para optimizar el uso de la batería.
- Durante un viaje en el cual un vehículo de remolque cargará la batería de forma constante, se recomienda usar el refrigerador con la perilla en una posición de temperatura normal (consulte la sección “Control de temperatura”). Cuando llegue a su destino y dependa de la reserva de su batería, gire la perilla a la posición "OFF GRID" (sin conexión a la red eléctrica).
- Se recomienda almacenar las carnes y los lácteos en lo posible contra el fondo y la repisa del medio de su refrigerador. Use el resto del espacio del refrigerador para bebidas, condimentos, frutas y verduras.

NOTA: El tiempo de funcionamiento del refrigerador en modo "OFF GRID" (sin conexión a la red eléctrica) depende, entre otras cosas, de factores como la temperatura ambiente, la capacidad de la batería, el estado de la batería, el ajuste del termostato, la cantidad de comida y la frecuencia con la que se abre la puerta. Consulte la siguiente tabla para ajustar el tiempo de funcionamiento en base a la temperatura ambiente.

Temperatura ambiente	Tiempo de funcionamiento
68°F(20°C)	100%
77°F(25°C)	80%
90°F(32.2°C)	55%
110°F(43°C)	25%

Uso de temperatura extrema

Es posible usar el refrigerador en un ambiente a temperaturas de entre 109.4 °F (43 °C) y 125.6 °F (52 °C), pero no se logrará el mismo desempeño de refrigeración.
Es posible usar el refrigerador en un ambiente a temperaturas de entre 109.4 °F (43 °C) y 125.6 °F (52 °C), pero no se logrará el mismo desempeño de refrigeración. Si la temperatura ambiente supera los 125.6 °F (52 °C), permita que baje la temperatura interior de la casa rodante antes de encender el refrigerador. Si la temperatura ambiente es menor a 50 °F (10 °C), es posible que necesite girar la perilla de control de temperatura al máximo para que el refrigerador funcione. El congelador puede funcionar con temperaturas ambiente menores a 32 °F (0 °C), pero el refrigerador posiblemente se congele. Furrion recomienda aumentar la temperatura ambiente sobre los 50 °F (10 °C) para obtener mejores resultados.

Ajuste del estante (opcional)

⚠ ADVERTENCIA

Para evitar la posibilidad de atrapamiento infantil, no retire ningún estante del refrigerador. Los estantes tienen como fin disuadir a los niños de jugar en el área del compartimiento.

Los estantes del refrigerador y el congelador vienen fijados a sus compartimientos de fábrica. Si desea ajustar la posición de los estantes, siga estos pasos:
NOTA: Las instrucciones son para un estante del congelador, pero sirven para todos los estantes.

Para ajustar la posición de un estante del compartimiento del congelador:

1. Abra la puerta del compartimiento. (Fig. 17)

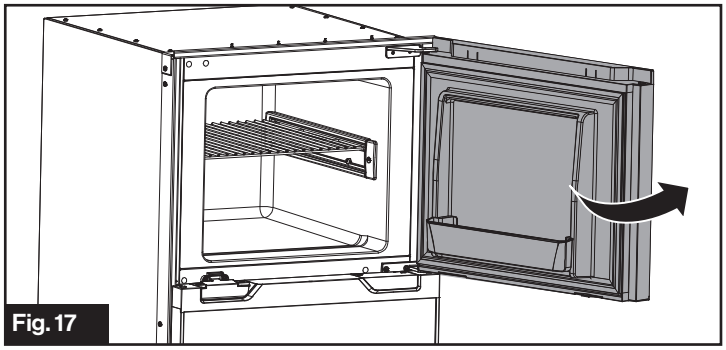

Fig. 17

2. Use una herramienta afilada para hacer palanca y abrir la tapa del tornillo de fijación. (Fig. 18)

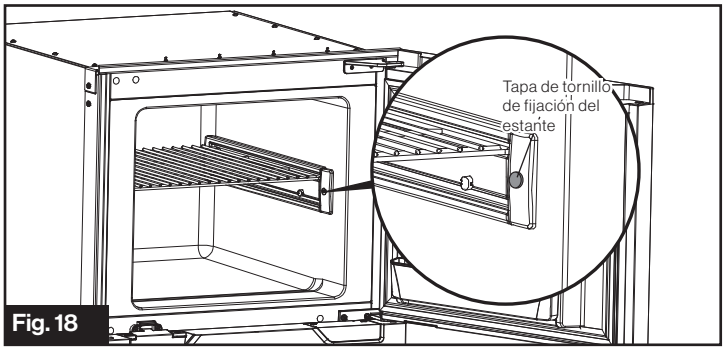

Fig. 18

3. Afloje el tornillo de fijación con un destornillador Phillips. (Fig. 19)

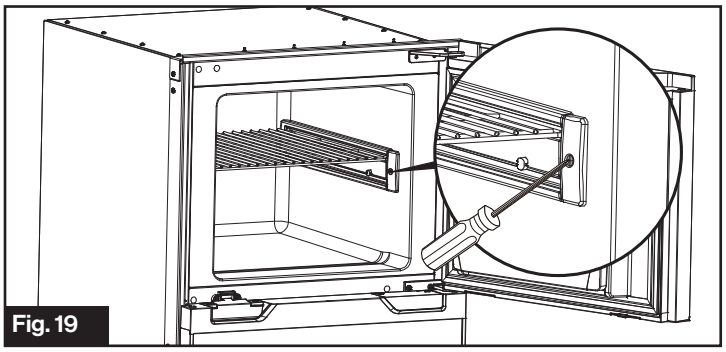

Fig. 19

4. Repita los pasos 2 y 3 para aflojar el tornillo de fijación del otro lado del estante. Tire hacia afuera para extraer la bandeja de su posición original. (Fig. 20)

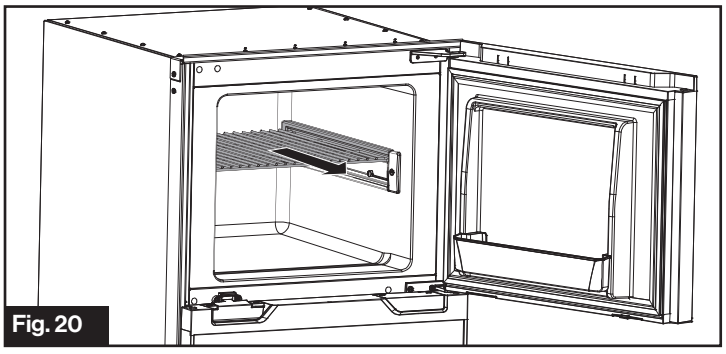

Fig. 20

5. Deslice la bandeja hacia adentro a su posición deseada y fíjela con los tornillos. (Fig. 21)

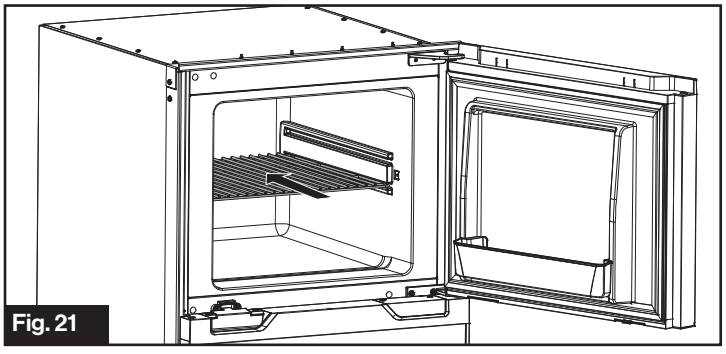

Fig. 21

Repita el proceso para cambiar la bandeja del refrigerador.

Cerrojo de almacenamiento

Use el cerrojo de almacenamiento, incluido con el equipo en el paquete de accesorios, para mantener la puerta abierta durante períodos de almacenamiento prolongados. Esto permitirá que se airee para reducir la humedad y los olores.
NOTA: No se recomienda dejar el cerrojo de

Español

almacenamiento colocado durante el traslado, ya que la vibración podría aflojarlo.

1. Presione el cerrojo de almacenamiento directamente contra el soporte del cerrojo para instalarlo.
2. Presione ambos lados del cerrojo de almacenamiento según las flechas de la Fig. 22 y tire para quitar el cerrojo de almacenamiento.

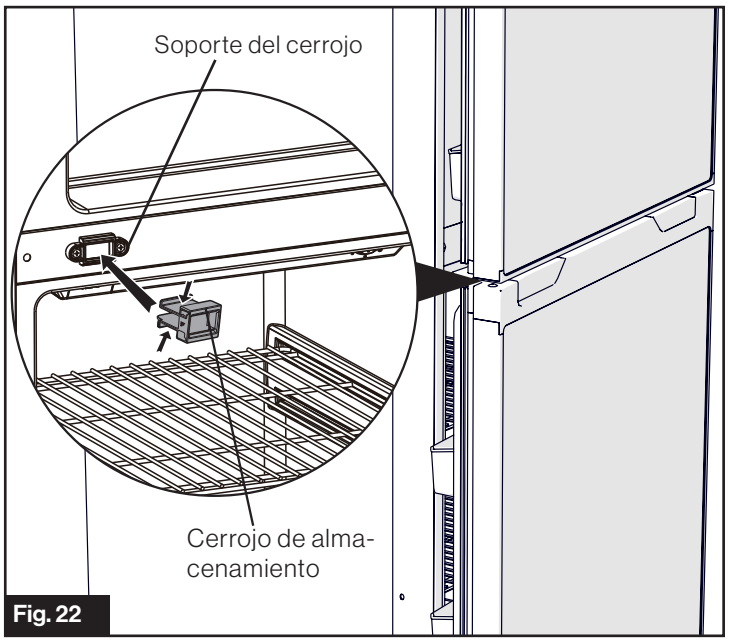

Fig. 22

3. Cierre las puertas para que la traba de la puerta se enganche con el cerrojo de almacenamiento.

Transporte

Su refrigerador está diseñado para estar en funcionamiento durante el transporte normal de su casa rodante. Tenga en cuenta la siguiente guía a la hora de realizar un viaje.

- Durante los viajes largos, deje apagado su refrigerador hasta faltar 3 horas para llegar a su destino. Esto ayudará a reducir cualquier acumulación de humedad/hielo y a prevenir una descarga accidental de la batería.
- Evite viajar con comida dentro del equipo. Espere para esto hasta llegar a su destino y retire cualquier comida remanente antes de partir.
- Nunca transporte el equipo con el cerrojo de almacenamiento colocado.
- Apague el refrigerador (OFF) si va a subir cualquier pendiente off road (a campo traviesa). El aceite del compresor debería asentarse luego de 2 horas.

Consejos para ahorrar energía

- Cuando sea posible, coloque su casa rodante o el refrigerador en un sitio donde no reciba luz solar directa.
- Enfríe los alimentos calientes a temperatura ambiente antes de colocarlos dentro del refrigerador.
- Asegúrese de envolver los alimentos adecuadamente y de limpiar los contenedores antes de colocarlos dentro del refrigerador. Esto podría evitar que se acumule escarcha dentro del refrigerador.
- Organice y etiquete los alimentos para reducir las aperturas de la puerta y los tiempos de búsqueda extensos.

Almacenamiento extendido

Durante cualquier periodo en el cual la unidad no estará en uso, se considerará "almacenamiento extendido". Siga estos pasos para preparar la unidad adecuadamente para almacenarla:

1. Retire toda la comida y gire la perilla de temperatura a la posición OFF.
2. Espere a que se derrita cualquier hielo acumulado y séquelo con una toalla.
3. Desconecte la alimentación (ya sea mediante un interruptor general, apagando el transformador o mediante un fusible).
4. Retire el filtro de carbón para preservar la activación del carbón. Cámbielo por un nuevo filtro cada temporada o luego de tres meses de uso activo.
5. Instale el cerrojo de almacenamiento en la puerta.

Consulte la sección anterior "**Cerrojo de almacenamiento**" por instrucciones sobre su instalación.

Limpieza y Mantenimiento

Limpieza del interior del refrigerador

Se recomienda limpiar el interior cuando sea necesario por causa de derrames u otros motivos, o cada vez que sustituya el filtro de carbón.

Limpieza de los paneles de la puerta

Mantenga limpio el exterior del refrigerador. Límpielo con un paño limpio humedecido con una cera para electrodomésticos de cocina o un detergente líquido para platos suave. Seque y pula con un paño suave limpio.
No limpie el refrigerador con un paño sucio de lavar platos o una toalla húmeda. Estos podrían dejar un residuo que podría erosionar la pintura. No use fibras metálicas, limpiadores en polvo, blanqueador o productos de limpieza con blanqueador, ya que estos productos podrían rayar y debilitar la pintura.

Mantenimiento de la batería

Su refrigerador tiene un interruptor de apagado automático que se activa cuando la tensión cae por debajo de 9.6 V en la conexión del terminal. Esto tiene como fin ayudar a evitar daños permanentes a sus baterías.
NOTA: Una vez que se restablezca la tensión, el refrigerador comenzará a funcionar automáticamente según la configuración de la perilla de temperatura.
Dentro de lo posible, mantenga la tensión flotante indicada

en su batería. La energía solar es una buena forma de mantener la tensión de la batería cuando no hay una fuente de alimentación local disponible. Contacte a Furrion por más preguntas u opciones de generación solar.

Cambio del LED interno

⚠ ADVERTENCIA

Peligro de descarga eléctrica

Para desenergizar el refrigerador, apague el transformador, desconecte la alimentación de la batería o retire el fusible. No seguir esta instrucción puede provocar una descarga eléctrica o lesiones personales.

Antes de sacar el LED, mueva el control de temperatura del refrigerador hacia la posición OFF. Cambie el LED antiguo por uno nuevo de la misma potencia y tamaño. Contacte a Furrion o a un distribuidor autorizado de Furrion para adquirir un repuesto original Furrion del LED (C-FCR10DCDTA-S01).

1. Saque los tres tornillos (Fig. 23).

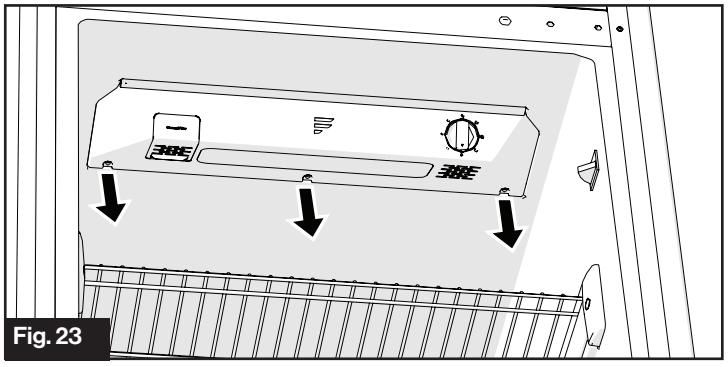

Fig. 23

2. Presione la tapa hacia atrás del equipo y ábrala. (Fig. 24)

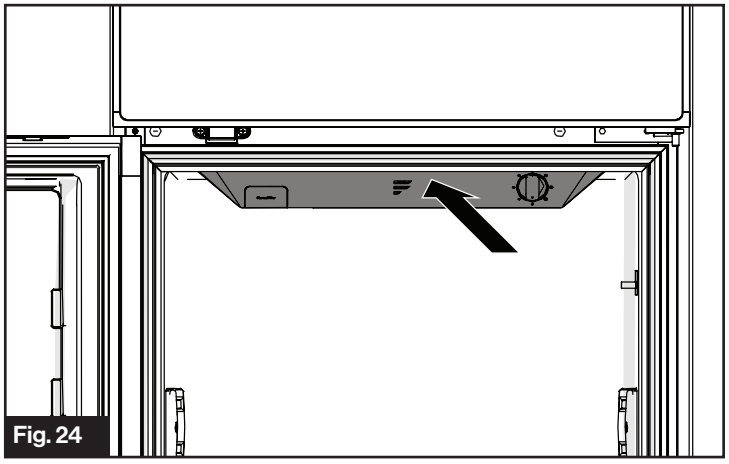

Fig. 24

3. Saque el retenedor y los dos tornillos para cambiar el LED antiguo por uno nuevo. Fije el retenedor y apriete los tornillos. Reinstale la tapa. (Fig. 25)

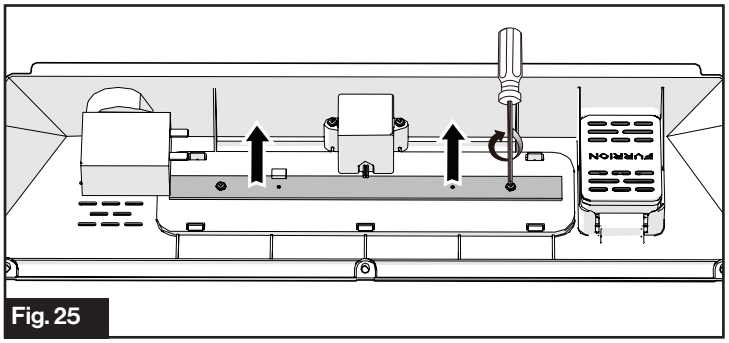

Fig. 25

Cambio del filtro de carbón

Se recomienda cambiar el filtro de carbón cada tres meses de uso activo. Contacte a Furrion o a un distribuidor autorizado de Furrion para adquirir un filtro de carbón de repuesto (C-FCR10DCDTA-B01).

Para cambiar el filtro de carbón, extráigalo del refrigerador como se indica en la Fig. 26 y sustitúyalo por uno nuevo.

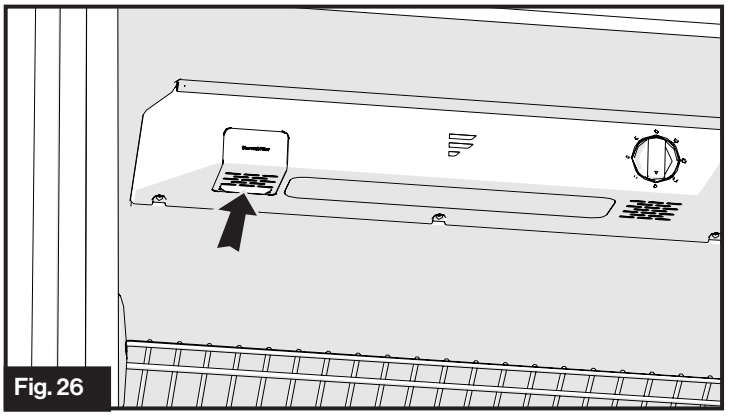

Fig. 26

Paneles de puerta

Furrion ofrece paneles de puerta del refrigerador en negro brillante, negro mate, acero inoxidable y acero inoxidable negro. Contacte a Furrion o a un distribuidor autorizado de Furrion para adquirir un repuesto de panel de puerta.

Panel de puerta de repuesto		
Color	Modelo	
	Refrigerador integrado de 12 V de 8 pies cúbicos	Refrigerador integrado de 12 V de 10 pies cúbicos
Acero inoxidable	C-FCR08DCDTA-A01	C-FCR10DCDTA-A01
Negro mate	C-FCR08DCDTA-A02	C-FCR10DCDTA-A02
Negro brillante	C-FCR08DCDTA-A03	C-FCR10DCDTA-A03
Acero inoxidable	C-FCR08DCDTA-A04	C-FCR10DCDTA-A04

Panel de puerta del refrigerador

Al cambiar el panel de puerta del refrigerador, el mismo debe tener las siguientes dimensiones:

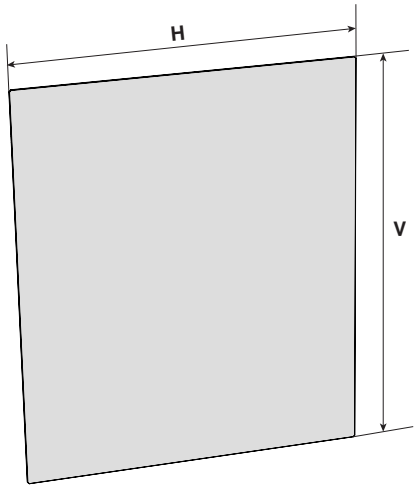

Modelo	H	V	G
Refrigerador integrado de 12 V de 8 pies cúbicos	27¾" ± 1⁄16"	23¾" ± 1⁄16"	3⁄16"
Refrigerador integrado de 12 V de 10 pies cúbicos	34¾" ± 1⁄16"	23¾" ± 1⁄16"	3⁄16"
NOTA: "G" indica el grosor del panel de puerta de repuesto.			

1. Retire la tapa lateral. (Fig. 27)

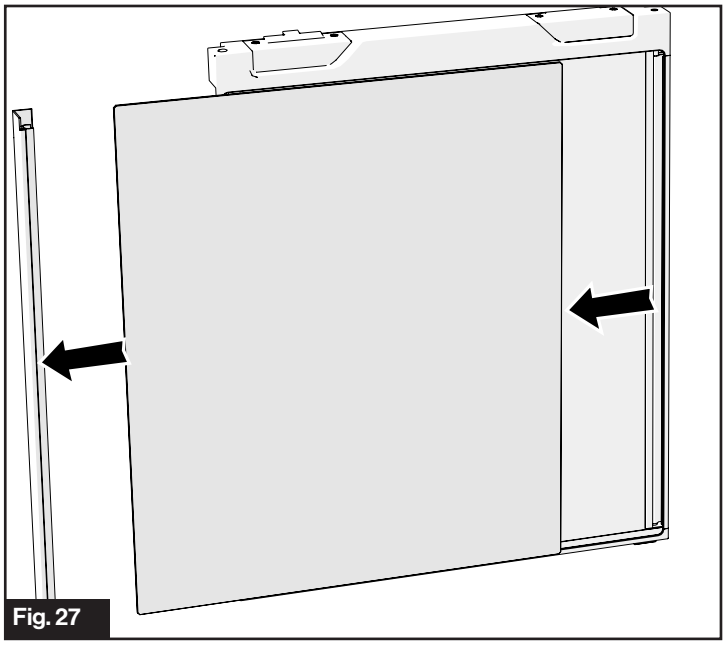
Fig. 27

2. Deslice hacia afuera el panel de la puerta del refrigerador y sustitúyalo por uno nuevo. (Fig. 28)

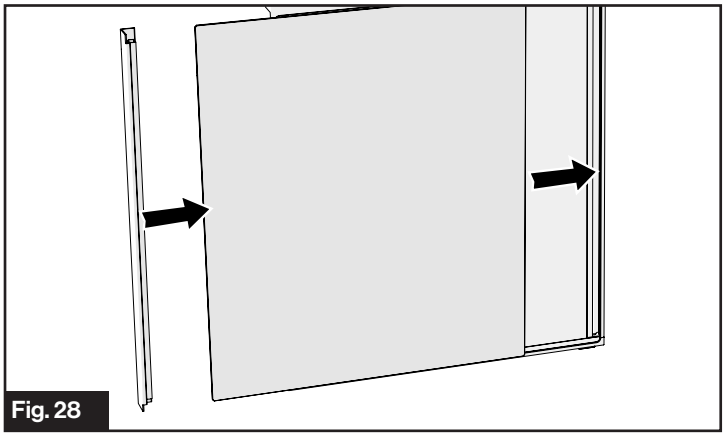
Fig. 28

Cambio del panel de puerta del congelador

Al cambiar el panel de puerta del congelador, el mismo debe tener las siguientes dimensiones:

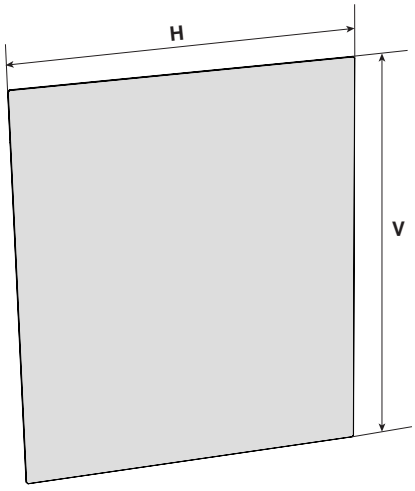

Modelo	H	V	G
Refrigerador integrado de 12 V de 8 pies cúbicos	18¾" ± 1⁄16"	23¾" ± 1⁄16"	3⁄16"
Refrigerador integrado de 12 V de 10 pies cúbicos	18¾" ± 1⁄16"	23¾" ± 1⁄16"	3⁄16"
NOTA: "G" indica el grosor del panel de puerta de repuesto.			

1. Sujete la parte derecha de la tapa superior y tire hacia arriba para retirarla.
(Fig. 29)

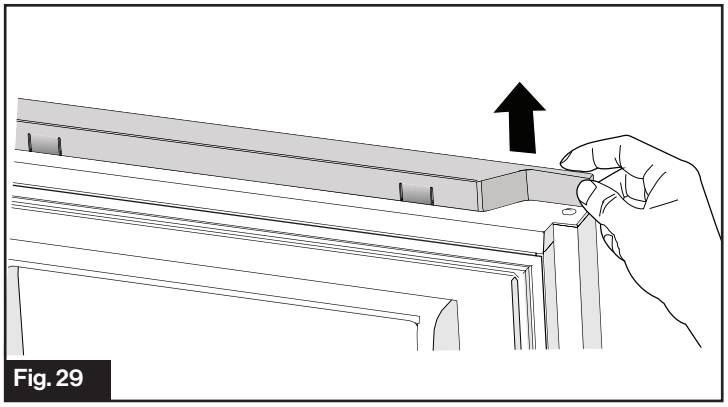

Fig. 29

2. Retire la tapa lateral. Deslice hacia afuera el panel de la puerta del congelador y sustitúyalo por uno nuevo. Vuelva a instalar la tapa superior y la tapa lateral. (Fig. 30)

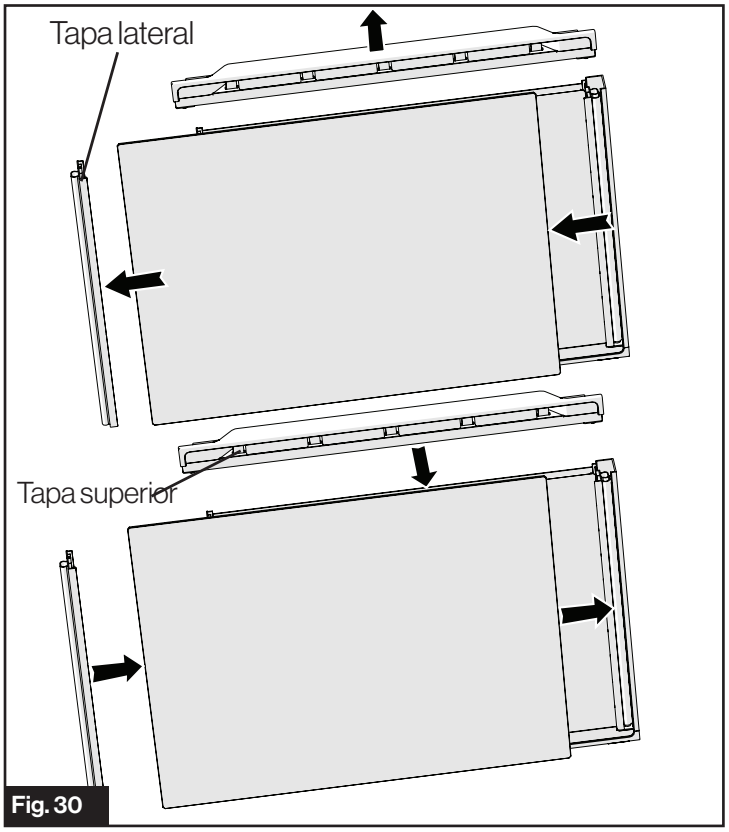

Fig. 30

Diagrama de circuito

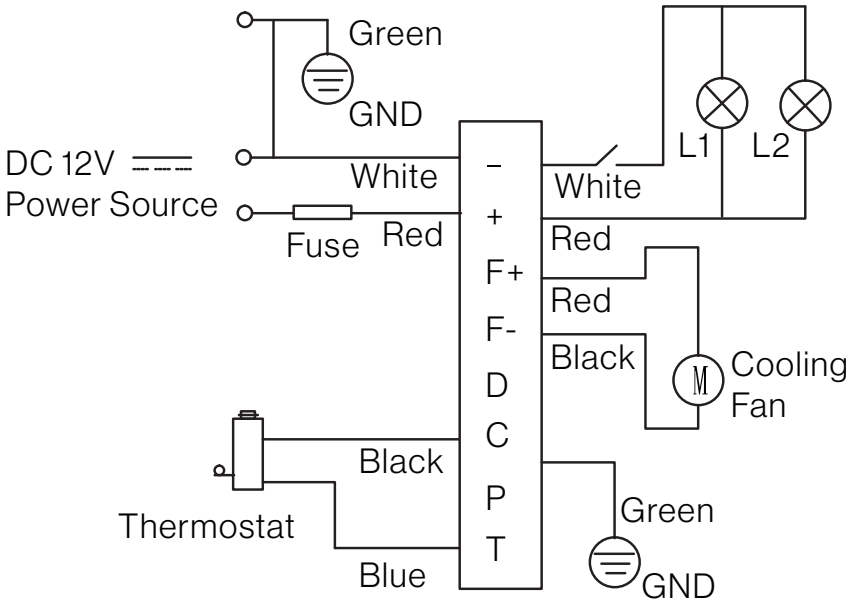

Especificaciones

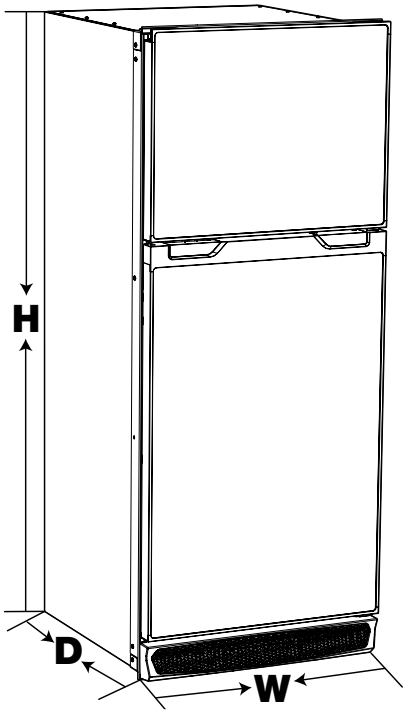

Especificaciones		
Refrigerador integrado de 12 V de 8 y 10 pies cúbicos		
Capacidad en pies cúbicos	8 pies cúbicos	
Tamaño del producto (Alto*Profundidad*Ancho)	53 3/16" x 25 3/4" x 24 1/4" (1350 x 654 x 616 mm)	
Tamaño empotrado (Alto*Profundidad*Ancho)	52 11/16" x 23 3/4" x 23 5/16" (1338 x 604 x 592 mm)	
Peso neto	121 lbs (55 kg)	
Tensión nominal de fuente de alimentación	CC 12 V	
Corriente nominal	11 A en el arranque y con el ajuste de máximo enfriamiento	
Rango de temperatura	Compartimiento de alimento fresco	+35.6 ~ +46.4 °F (2 ~ +8 °C)
	Compartimiento del congelador	+21.2 ~ -0.4 °F (-6 ~ -18 °C)
Refrigerador integrado de 12 V de 8 y 10 pies cúbicos		
Capacidad en pies cúbicos	10 pies cúbicos	
Tamaño del producto (Alto*Profundidad*Ancho)	60 3/16" x 25 3/4" x 24 1/4" (1350 x 654 x 616 mm)	
Tamaño empotrado (Alto*Profundidad*Ancho)	59 11/16" x 23 3/4" x 23 5/16" (1338 x 604 x 592 mm)	
Peso neto	134 lbs (61 kg)	
Tensión nominal de fuente de alimentación	CC 12 V	
Corriente nominal	11 A en el arranque y con el ajuste de máximo enfriamiento	
Rango de temperatura	Compartimiento de alimento fresco	+35.6 ~ +46.4 °F (2 ~ +8 °C)
	Compartimiento del congelador	+21.2 ~ -0.4 °F (-6 ~ -18 °C)
Tiempo de funcionamiento típico (uso sin red eléctrica, alimentado por batería de 100 A/h)	49 horas a 77 °F (25 °C)	
	31 horas a 90 °F (32.2 °C)	

Resolución de problemas

Se necesita de un profesional calificado para realizar cualquier labor de reparación de la placa del compresor y del panel de control; de lo contrario, la garantía del producto quedará nula. Si tiene un problema similar a los mencionados en la siguiente tabla, pruebe la solución sugerida a continuación para intentar resolverlo antes de llamar al servicio técnico.

Problema	Solución
El refrigerador no funciona.	El disyuntor se activó o el fusible está quemado.
	La perilla de control de temperatura de la unidad está en la posición "OFF".
	La tensión de la batería podría estar fuera del rango operativo. Revise si la tensión de la batería está por debajo de 10.5 V.
El compresor se enciende y apaga con demasiada frecuencia.	La temperatura de la habitación podría ser elevada.
	La puerta está abierta o se abre con frecuencia.
	La perilla de control de temperatura no está correctamente ajustada.
	La empaquetadura de la puerta está rota o no sella correctamente.
	La tensión de la batería podría estar fuera del rango operativo. Revise si la tensión de la batería está por debajo de 10.5 V.
Los compartimientos del refrigerador están demasiado tibios.	La perilla de control de temperatura no está correctamente ajustada (consulte la sección "Control de temperatura" en la página 43 por instrucciones sobre el ajuste de la temperatura).
	La puerta está abierta o se abre con frecuencia.
	La empaquetadura de la puerta está rota o no sella correctamente.
	Se introdujo una gran cantidad de comida tibia o caliente hace poco. Espere a que el refrigerador alcance la temperatura seleccionada.
	El refrigerador se desconectó a hace poco por un periodo de tiempo.
Hay vibración o traqueteo (es normal que haya una vibración leve).	El ajuste de temperatura, como por ejemplo elegir la posición máxima, puede afectar el nivel de vibración. Consulte la sección "Control de temperatura" en la página 45.
Humedad o hielo dentro del refrigerador	La puerta está abierta o se abre con frecuencia.
	La perilla de control de temperatura está en una posición demasiado fría.
Se forma humedad fuera del refrigerador.	Esto es normal en climas cálidos y húmedos.
Sonidos de burbujeo y gorgoteo (como si hubiera agua hirviendo).	Es el sonido normal del refrigerante (usado para enfriar el refrigerador) circulando a través del sistema.
Sonido de estallido o agrietamiento cuando el compresor se enciende.	Es normal que las piezas metálicas se expandan y contraigan, igual que las tuberías de agua caliente.
La puerta no se puede cerrar adecuadamente.	El refrigerador no está sobre una superficie nivelada.
	La puerta se invirtió y no se instaló correctamente.
	La empaquetadura está sucia o doblada.
	La cesta de almacenamiento, los estantes y los canastos no están bien colocados.

Furrion, LLC (Furrion) are wholly owned subsidiaries of Lippert Components, Inc. (Lippert)
Furrion, LLC (Furrion) sont des filiales en propriété exclusive de Lippert Components, Inc. (Lippert)
Furrion, LLC (Furrion) son subsidiarias de propiedad total de Lippert Components, Inc. (Lippert)
Furrion, LLC: 52567 Independence Ct., Elkhart, IN, 46514

Furrion Innovation Center & Institute of Technology
Centre d'innovation et institut de technologie Furrion
Centro de Innovación e Instituto de Tecnología Furrion
22244 Innovation Drive, Elkhart, IN 46514-5514, USA
Toll free/Numéro gratuit/Línea telefónica gratuita:1-800-789-3341
Email/Courriel/Correo electrónico: support@furrion.com

©2007-2023 Furrion, LLC. All rights reserved.
©2007-2023 Furrion, LLC. Tous droits réservés.
©2007-2023 Furrion, LLC. Reservados todos los derechos.

For Patent Info: www.Lippert.com/patents
Pour des informations sur les brevets: www.Lippert.com/patents
Para información sobre patentes: www.Lippert.com/patents

FURRION.COM

The contents of this manual are proprietary and copyright protected by Lippert. Lippert prohibits the copying or dissemination of portions of this manual unless prior written consent from an authorized Lippert representative has been provided. Any unauthorized use shall void any applicable warranty. The information contained in this manual is subject to change without notice and at the sole discretion of Lippert. Revised editions are available for free download from lippert.com.

Please recycle all obsolete materials.

Les renseignements contenus dans le présent manuel peuvent seulement être distribués sous forme de document complet, à moins de recevoir l'approbation explicite de Lippert Components pour distribuer desparties individuelles. Tous les renseignements contenus dans le présent manuel peuvent être modifiés sans préavis. Les éditions révisées pourront être téléchargées gratuitement sur le site lci1.com. Ces renseignements sont considérés comme étant factuels jusqu'à ce qu'une version révisée les rende désuets.

Veuillez recycler tout le matériel désuet.

El contenido de este manual es propiedad y está protegido por derechos de autor de Lippert. Lippert prohíbe la copia o difusión de partes de este manual a menos que se haya proporcionado el consentimiento previo por escrito de un representante autorizado de Lippert. Cualquier uso no autorizado anulará cualquier garantía aplicable. La información contenida en este manual está sujeta a cambios sin previo aviso y a la exclusiva discreción de Lippert. Las ediciones revisadas están disponibles para su descarga gratuita desde lippert.com.

Recicle todos los materiales obsoletos.

For all concerns or questions, please contact Lippert.
Communiquer avec Lippert Components si vous avez des questions ou des préoccupations.
Si tiene alguna inquietud o pregunta, comuníquese con Lippert.
Ph: 432-LIPPERT (432-547-7378) | Web: lippert.com | Email: customerservice@lci1.com

IM-FHA00038 V7.0

Rev: 01-08-24

CCD-0007486